DE: Bedienungsanleitung l EN: manual l SL: Navodila za uporado l HR: kula za učenje l HU: tanulótorony l IT: torre di apprendimento l
FR: Mode d'emploi l SE: Bruksanvisningar l NO: bruksanvisningl CZ: Návod k obsluze l
SK: Návod na obsluhu

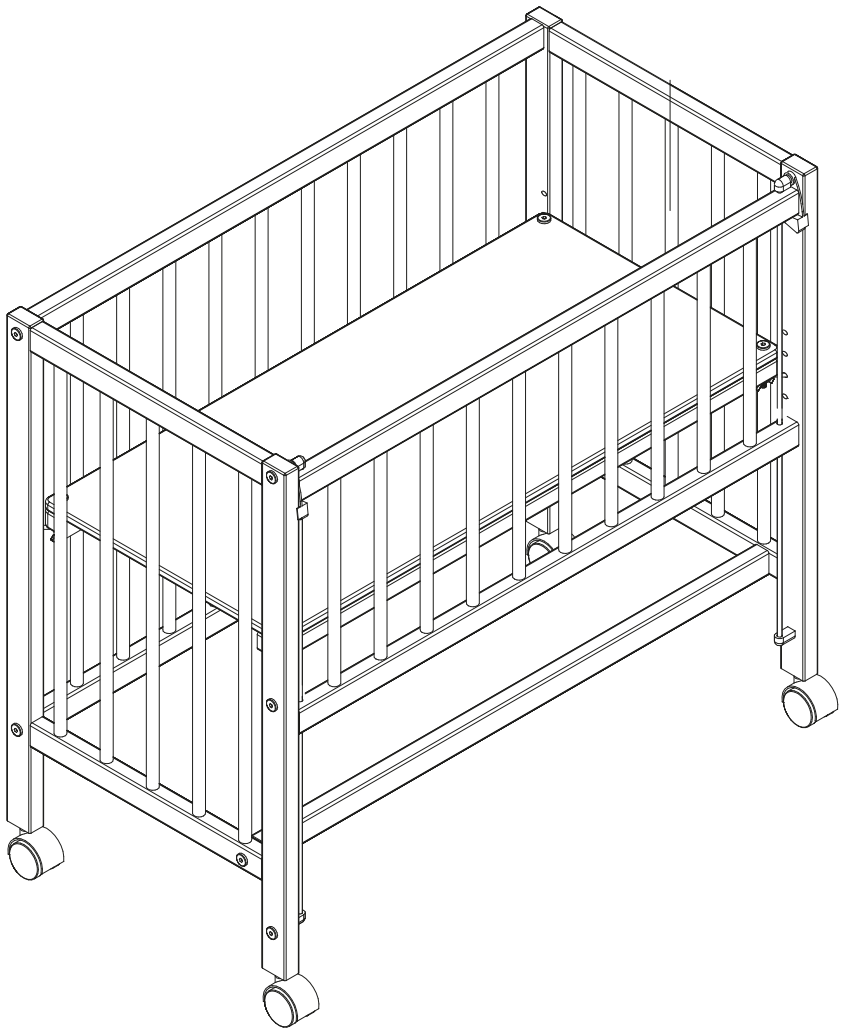

Art. 533

DE: Beistellbett | EN: bedside crib | SL: posteljica |
HR: krevetac | HU: ágyas kiságy | IT: culla del letto | FR: Lit d'appoint"
| SE: Spjälsäng | NO: Tilleggseng | CZ: Přistýlka | SK: Prístelka

Checkliste (Packungsinhalt), Checklist (contents of packaging), Kontrolni seznam (vsebina embalaže), Popis za provjeru (sadržaj pakiranja), Ellenőrzőlista (a csomagolás tartalma), Lista di controllo (contenuto della confezione)

Messhilfe für Verschraubungsmaterial; Measuring help for screw connections; Merilna pomoč za vijačne povezave; Mjerna pomoć za vijčane spojeve; A csavaros csatlakozások mérésére szolgáló segítség;Aiuto per la misurazione delle connessioni a vite

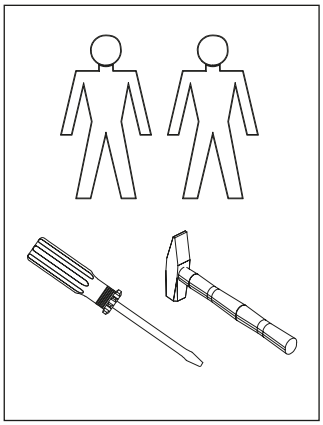

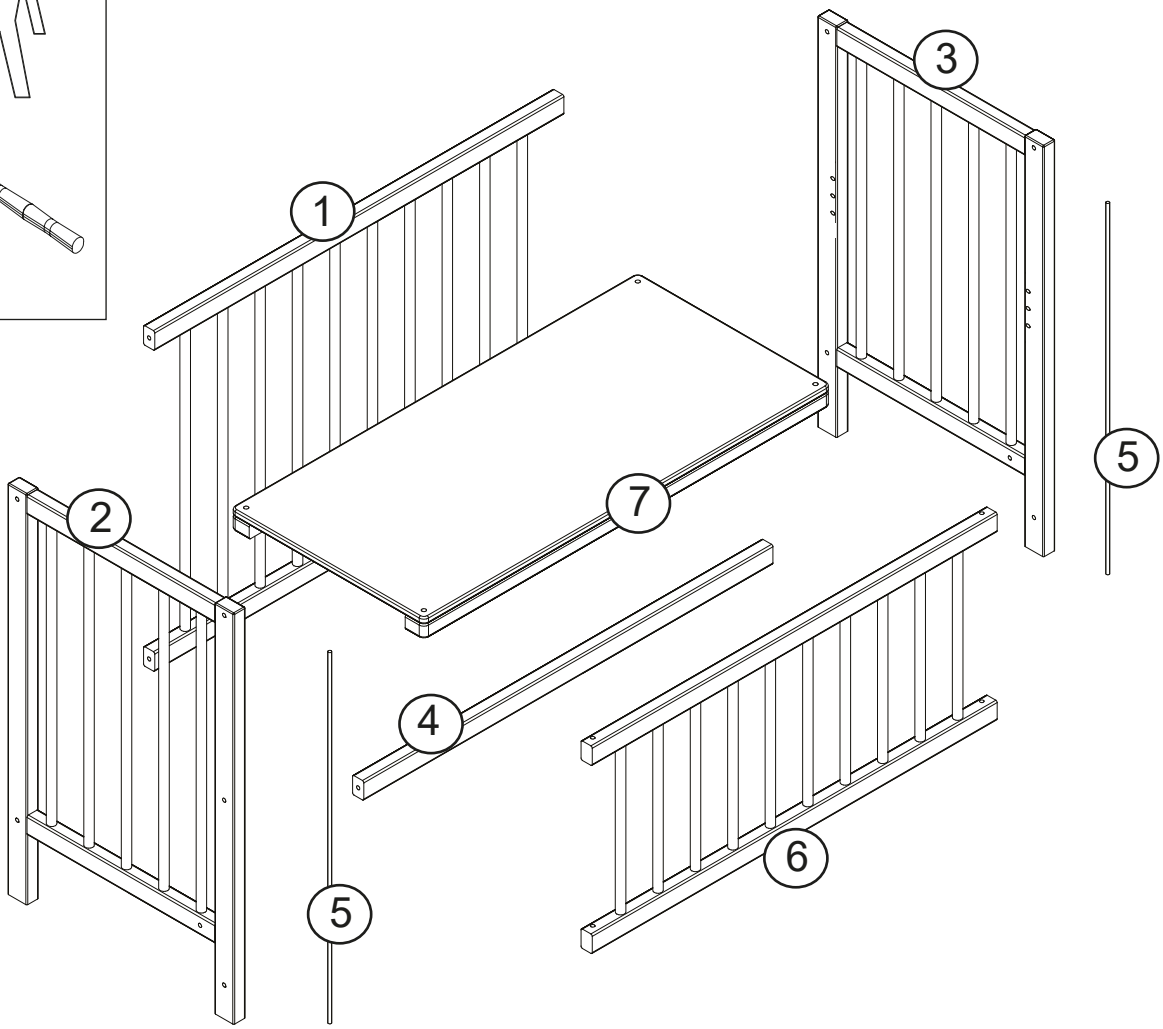

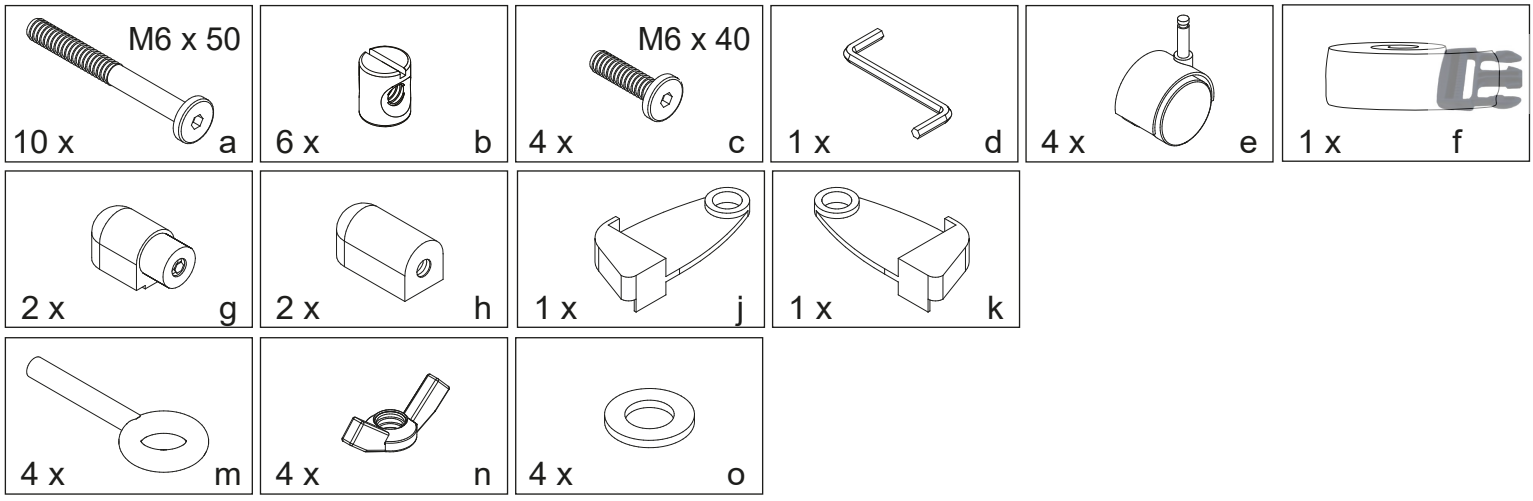

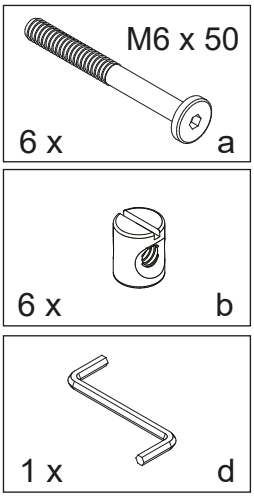
M6 x 50
6 x
a
6 x
b
1 x
d

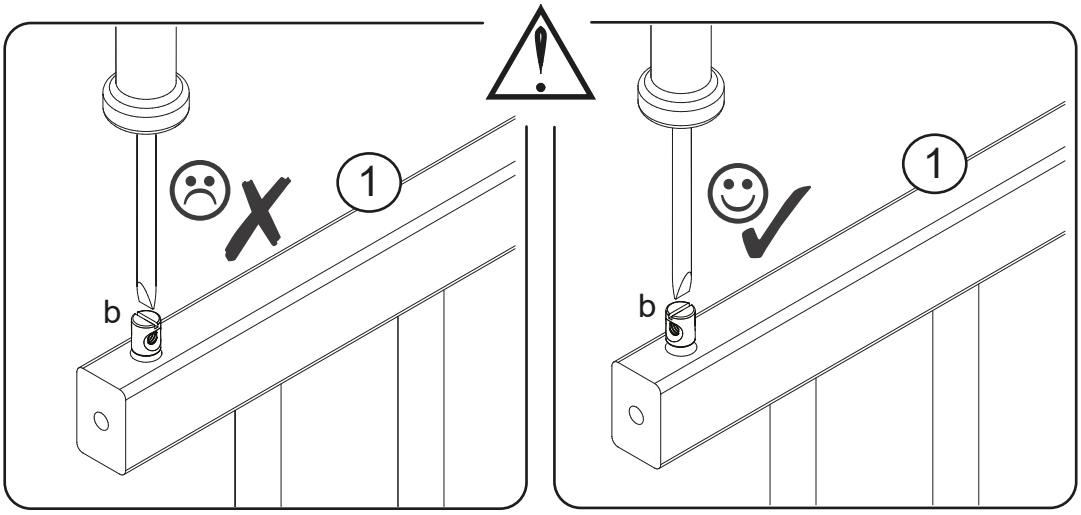
1
b
1
b

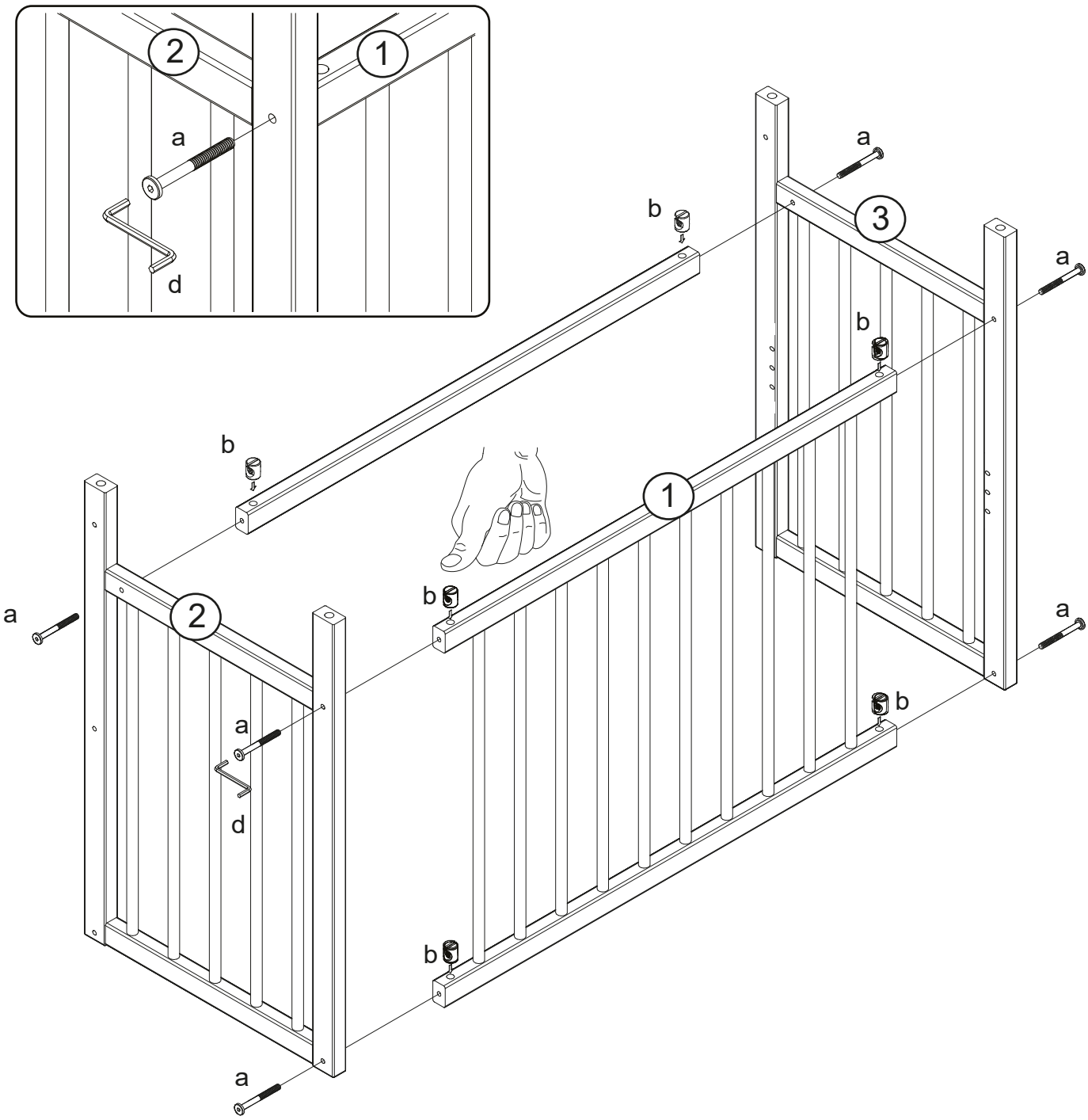
2
1
a
d
a
b
3
a
b
b
1
b
a
2
a
a
d
b
b
a

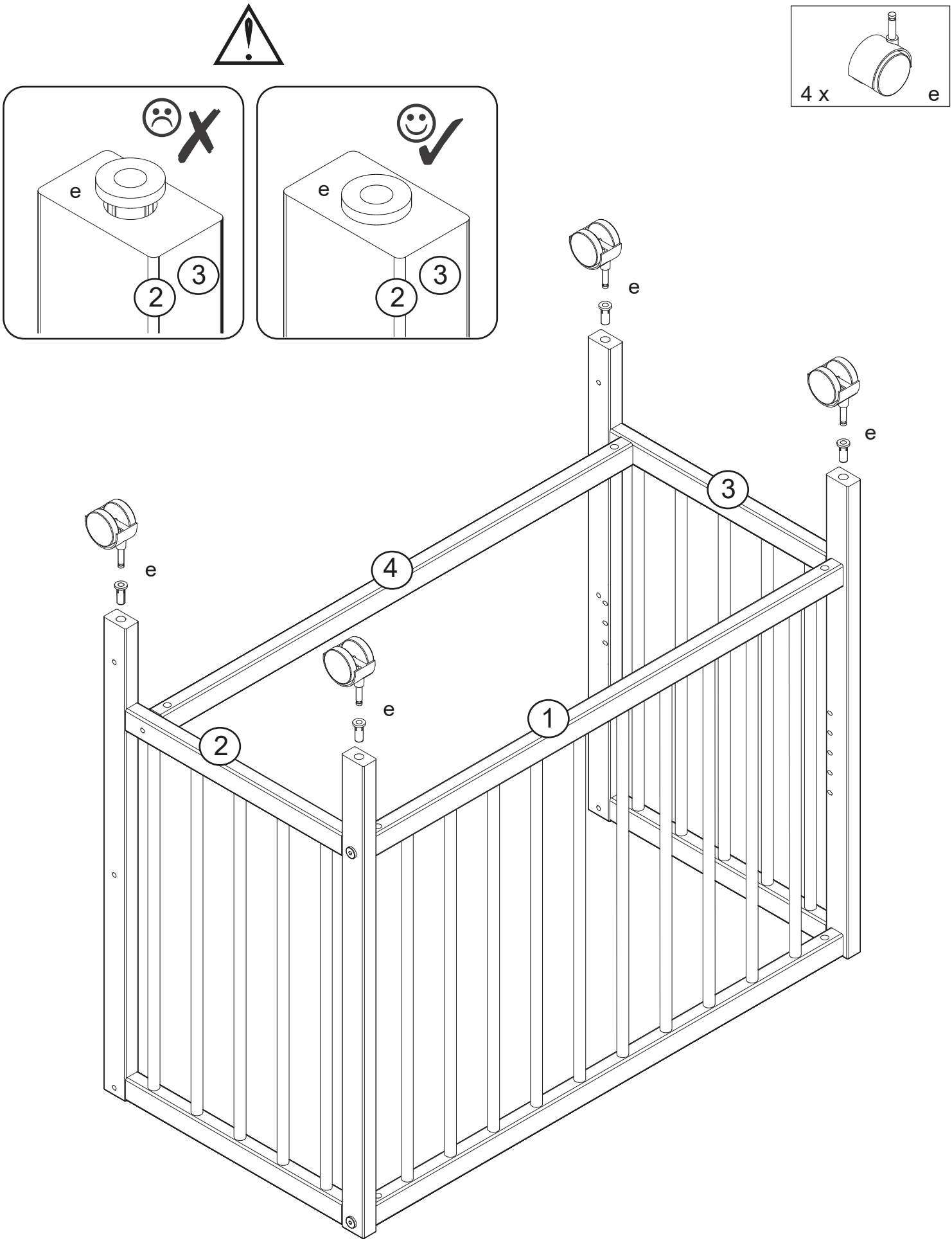
4 x
e
e
3
2
e
3
2
e
e
3
e
4
e
1
2

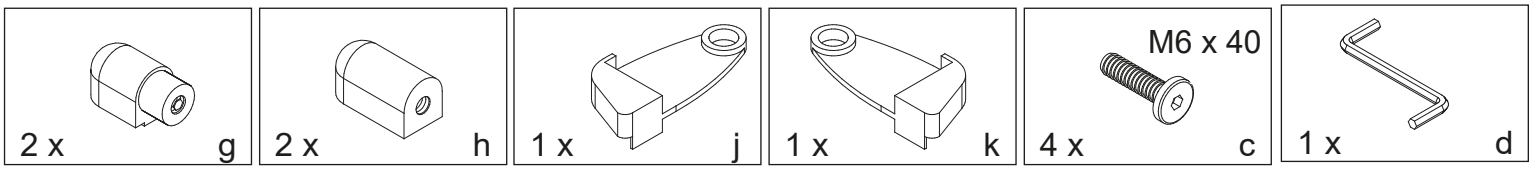
2 x g
2 x h
1 x j
1 x k
M6 x 40
4 x c
1 x d

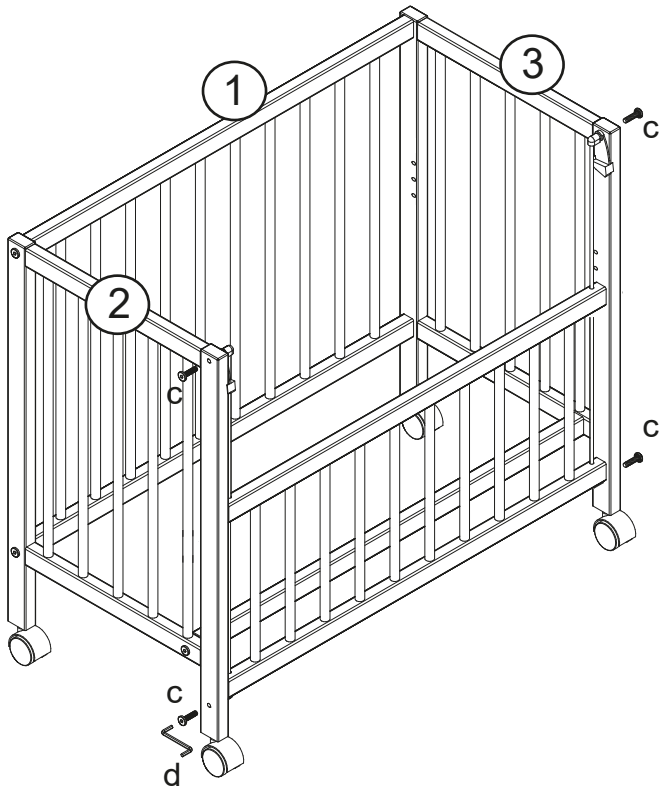
1
2
3
c
c
c
c
d

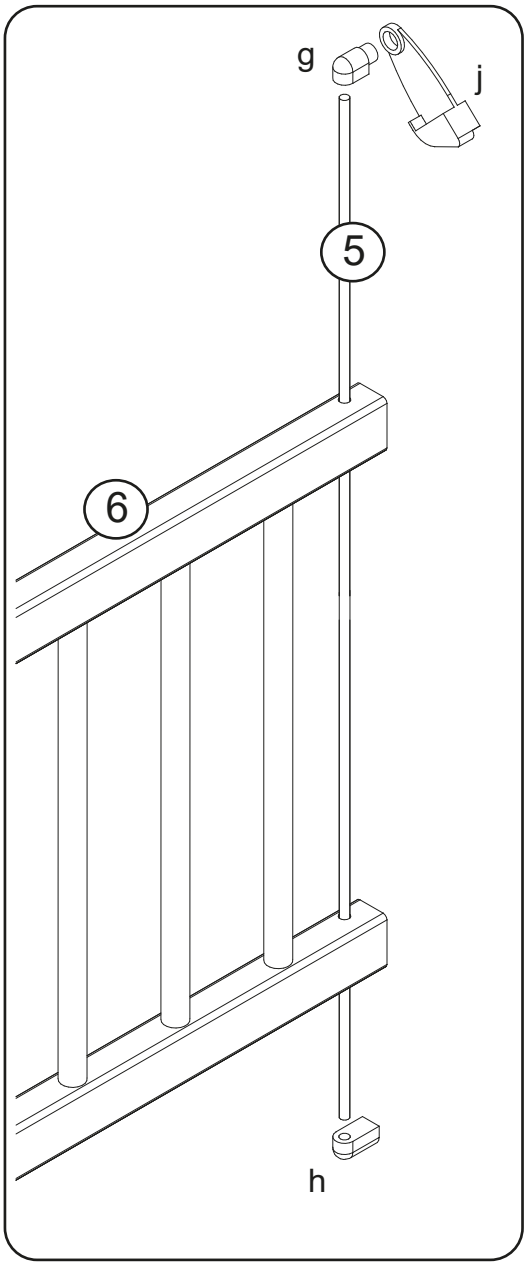
g
j
5
6
h

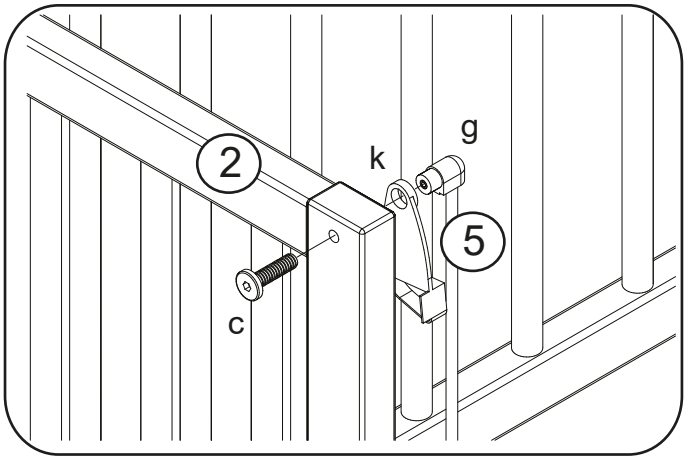
2
k
g
5
c

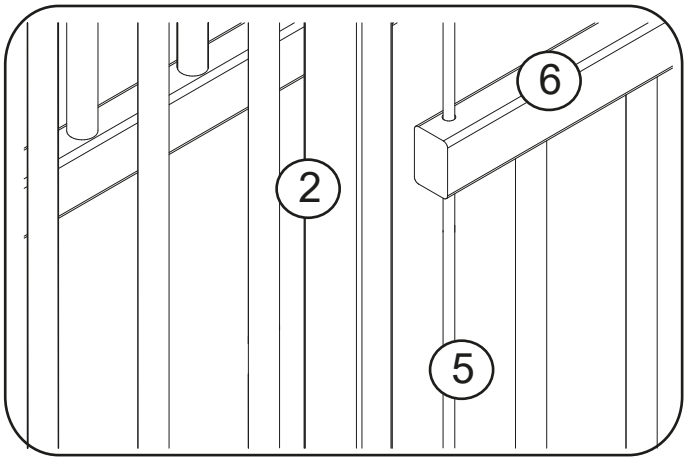
6
2
5

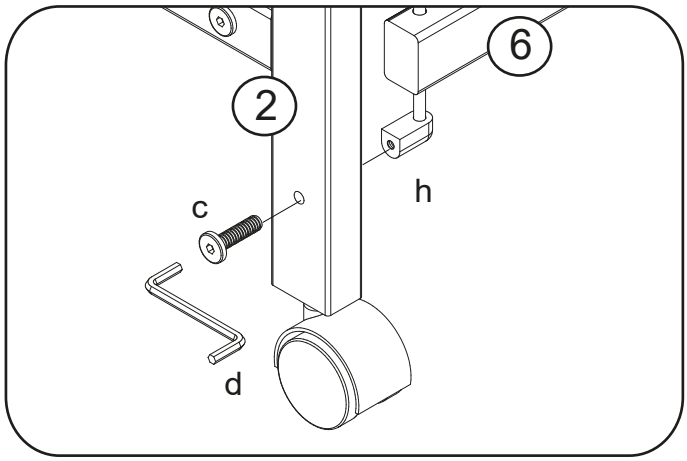
6
2
h
c
d

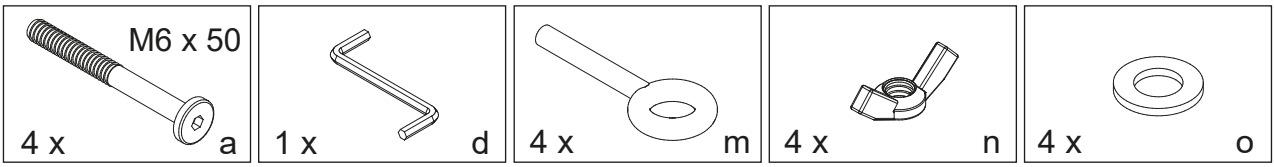
M6 x 50
4 x
a
1 x
d
4 x
m
4 x
n
4 x
o

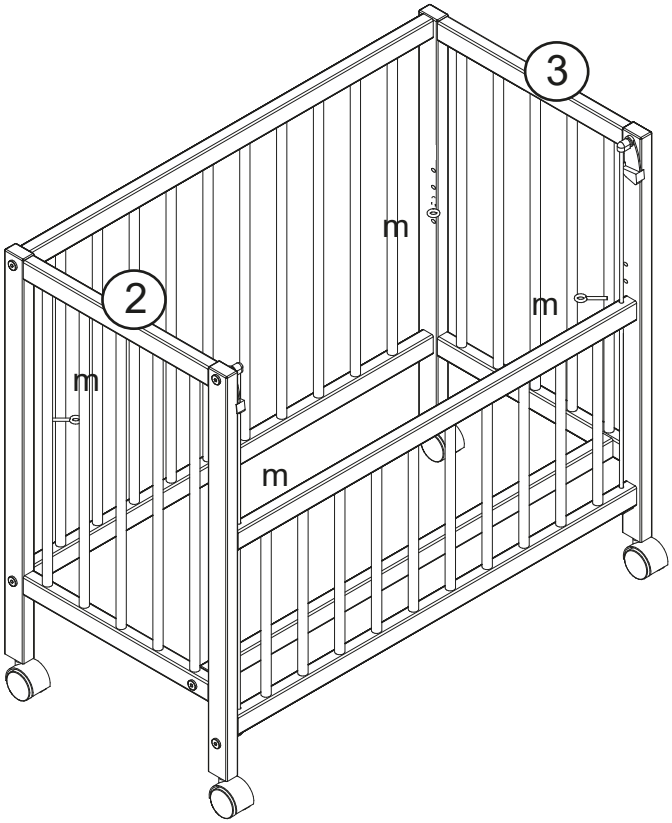
3
2
m
m
m
m

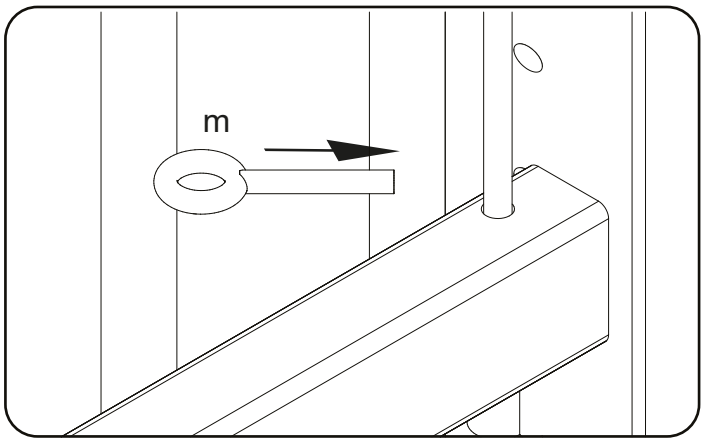
m

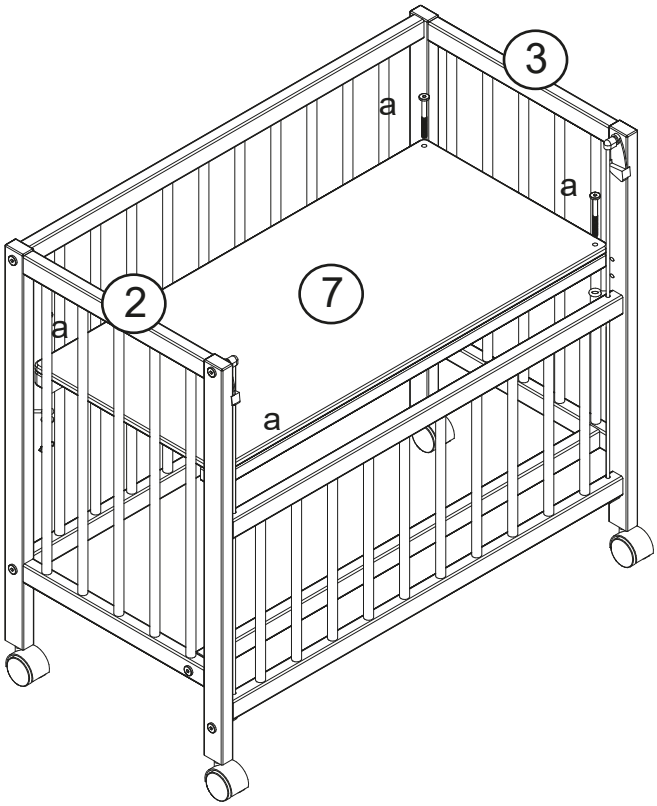
3
a
a
2
7
a
a

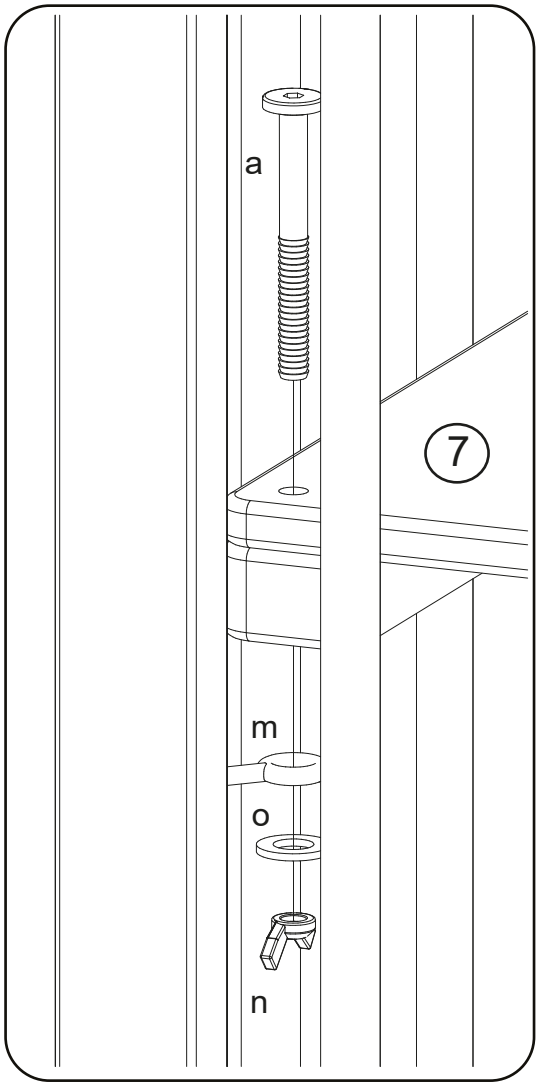
a
7
m
o
n

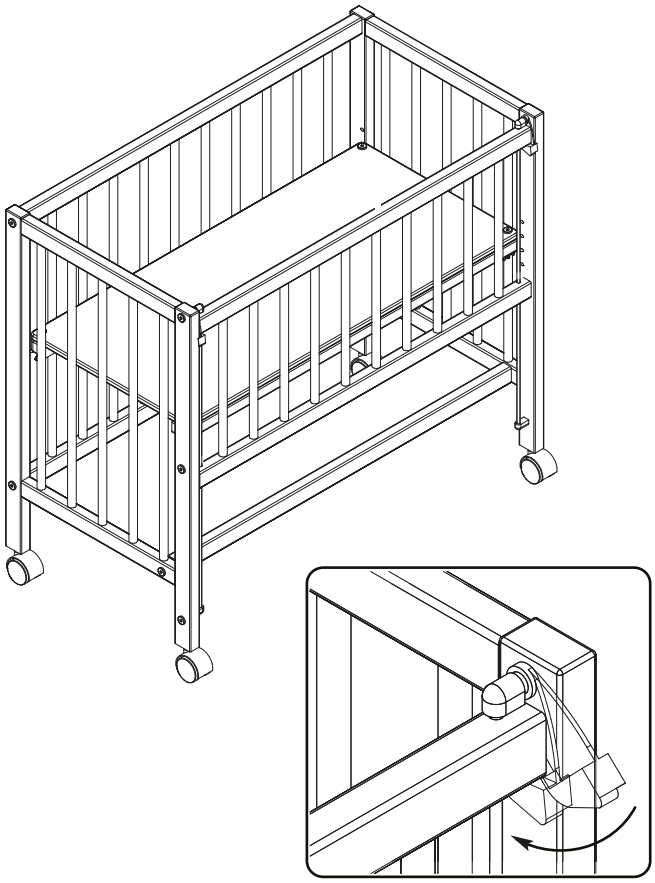

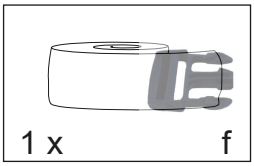
1 x
f

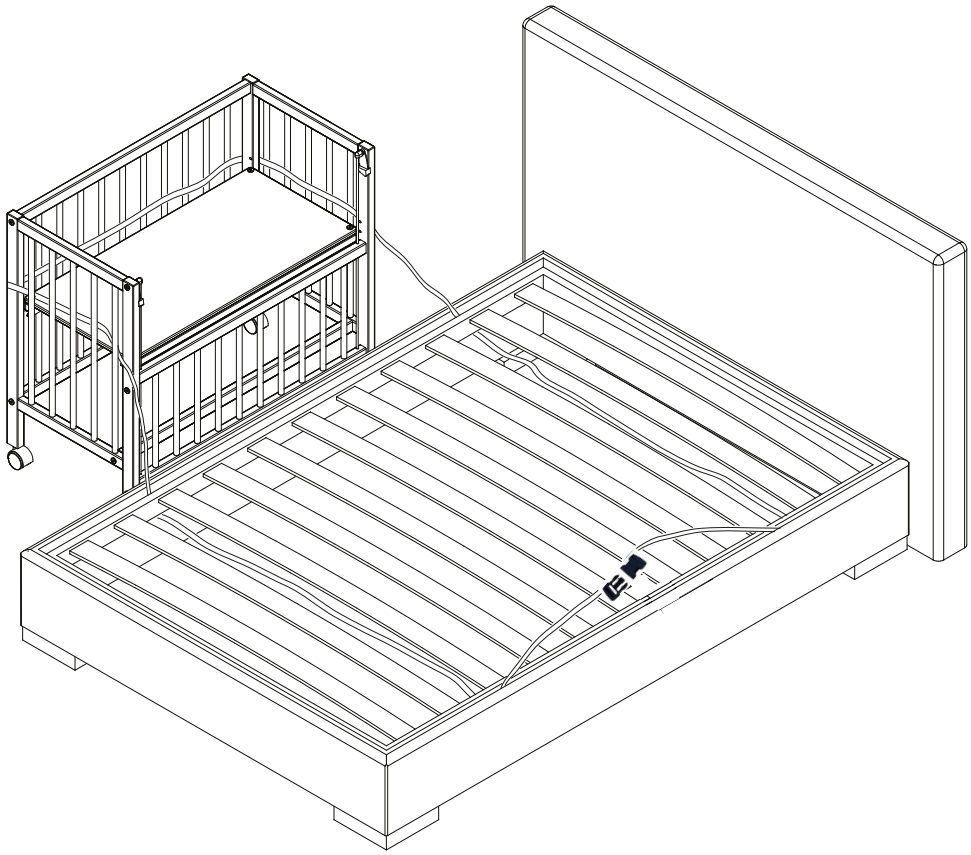

WARNUNG -
FÜR SPÄTERE VERWENDUNG AUFBEWAHREN - SORGFÄLTIG LESEN!
WARNING -
KEEP FOR FUTURE REFERENCE - READ CAREFULLY!
OPOZORILO -
KEEP za nadaljnjo uporabo - PREBERITE!
UPOZORENJE -
Čuvajte za budućnost - Čitajte pažljivo!
FIGYELMEZTETÉS -
A JÖVŐ REFERENCIA ÉRDEKÉBEN FIGYELEM - OLVASSA EL FIGYELMESEN!
AVERTISSEMENT
À CONSERVER POUR UNE UTILISATION ULTÉRIEURE - LIRE ATTENTIVEMENT !
ADVARSEL -
OPPBEVARE FOR SENGERE BRUK - LES NØYE!
VAROVÁNÍ - USCHOVEJTE PRO POZDĚJŠÍ POUŽITÍ - PEČLIVĚ PŘEČTĚTE!

DE
1) Lassen Sie Ihr Kind nie unbeaufsichtigt!
2) Verwenden Sie nur Matratzen mit den Maßen 90x40cm.
3) Achten Sie darauf, dass das Bettchen auf einem ebenen, geraden Boden steht. Das Bettchen darf sich nicht in der Nähe von Stiegen oder anderen Absturzgefährdenden Orten befinden.
4) Beistellbett darf nur dann verwendet werden, wenn Sie den beigelegten Gurt ordnungsgemäß angebracht haben, ansonsten kann das Beistellbett kippen.
5) Vergewissern Sie sich, dass das Bettchen nicht in der Nähe von offenem Feuer und anderen starken Hitzequellen, wie elektrische Heizstrahler, Gasöfen usw aufgestellt ist.
6) Warnung: Benutzen Sie das Kinderbett nicht mehr, wenn einzelne Teile gebrochen, zerrissen oder beschädigt sind oder fehlen. Verwenden Sie nur vom Hersteller empfohlene Ersatzteile.
7) Warnung: Gegenstäde, die als Fußhalt dienen könnten oder die eine Gefahr für das Ersticken oder das Strangulieren darstellen, z.B. Schnüre, Vorhang-/ Gardinenkordel usw. dürfen nicht im Kinderbett gelassen werden.
8) Warnung: Benutzen Sie niemals mehr als eine Matratze im Kinderbett.
9) Wenn Sie Ihr Kind unbeaufsichtig im Kinderbett lassen, vergewissern Sie sich immer, dass die beweglichen Seitenteile in geschlossener Position befinden.
10) Die Dicke der Matratze muss so gewählt werden, dass die Innenhöhe (von der Matratzen-Oberfläche bis zur Oberkante des Bettrahmens) in niedrigster Stellung des Bettbodesn mindestens 500mm und die höchste Stellung des Bettbodens mindestens 200mm beträgt.
11) Achten Sie darauf, dass alle Beschlagteile für die Montage immer sachgemäß befestigt sein sollten und dass sie regelmäßig überprüft und, falls erforderlich, nachgezogen werden sollten.
12) Wenn sich das Kind aufsetzen, knien oder sich selbst hochziehen kann, darf das Beistellbett für dieses Kind nicht mehr benutzt werden.

EN
1) Never leave your child unattended!
2) Only use mattresses with the size of 90x40cm.
3) Ensure that the bed is placed on a flat, level ground. The bed must not be located near stairs or other places where there is a danger of falling.
4) Additional use the bed only if you have attached the included belt properly, otherwise the extra bed may tip over.
5) Please be aware of the risk of open fire and other sources of strong heat, such as electric bar fires, gas fires, etc. in the near vicinity of the baby bed.
6) Warning: Do not use the baby bed if it is damaged, or a part of it is broken, torn or missing. Use only such spare parts, what are approved by the manufacturer.
7) Warning: Do not leave anything in the travelcot which could create danger for the child: (string, ribbon) or choking or which could provide a foothold.
8) Warning: Do not use more than one mattress in the travelcot!
9) If you leave your child unattended in the child‘s bed, make sure that the movable side parts are closed.
10) The thickness of the mattress shall be such that the internal height (surface of the mattress to the upper edge of the cot frame) is at least 500 mm in the lowest position of the base.

11) Ensure that all fittings are always correctly fastened for assembly and that they should be regularly checked and, if necessary, retightened.
12) To prevent falls, the childbed must never be used as soon as the child is able to climb out of the child‘s cot.

SL
1) Nikoli ne puščajte otroka brez nadzora!
2) Uporabite samo vzmetnice z velikostjo 90x40cm.
3) Poskrbite, da si posteljo se postavi na ravno podlago. Postelja ne sme biti v bližini stopnic ali drugih mestih, kjer obstaja nevarnost padca.
4) Dodatno ležišče uporabite samo, če ste priloženi pas pravilno pritrdili, sicer se lahko dodatno ležišče prevrne.
5) Prepričajte se, da posteljica ne stoji v bližini odprtega ognja in drugih virov visokih temperatur, kot so električne, plinske peči itd.
6) Opozorilo: Ne uporabljajte prenosne otroške posteljice, če so posamezni deli zlomljeni, raztrgani, poškodovani ali manjkajo. Uporabljajte le nadomestne del, ki jih je odobril proizvajalec.
7) Opozorilo: V otroški posteljici se ne smejo puščati predmeti, ki lahko služijo kot opora za noge ali predstavljajo nevarnost za zadušitev ali obešanje, kot so vrvice, vozli/pentlje za zavese ipd.
8) Opozorilo: V otroški posteljici se ne sme uporabljati več vzmetnic hkrati.
9) Vedno se prepričajte, če boste otroka pustili nenadzorovanega v otroški posteljici, da so vsi pomični stranski deli v fiksirani poziciji.
10) Višino vzmetnice je potrebno izbrati tako, da bo znašala notranja višina (od zgornje površine vzmetnice do zgornjega roba okvirja posteljice), v najnižji legi dna posteljice, najmanj 500 mm, medtem ko mora znašati v najvišji legi dna posteljice ta razdalja najmanj 200 mm.• Pazite, da je vso okovje za sestavljanje vedno uporabi ustrezno pritrjeno, redno ga kontrolirajte in po potrebi pritegnite.
11) Padce je potrebno preprečiti, zato se otroška posteljica ne sme več uporabljati, kakor hitro je otrok v stanju, da zleze iz otroške posteljice.

HR
1) Nikad ne ostavljajte svoje dijete bez nadzora!
2) Koristite samo madrace veličine 90 x 40 cm.
3) Provjerite je li krevet postavljen na ravnu, ravnu površinu. Krevet se ne smije nalaziti u blizini stepenica ili drugih mjesta gdje postoji opasnost od pada.• Obratite pažnju na opasnost od otvorene vatre i drugih izvora jake toplote kao što su požari uzrokovani električnim šipkama, plinom, itd. u neposrednoj blizini dječijeg krevetića.
4) Dodatno koristite krevet samo ako ste ispravno pričvrstili priloženi remen, inače se dodatni krevet može prevrnuti.
5) Upozorenje: Ne koristite dječiji krevetić ukoliko je oštećen, ili je neki dio polomljen, pokidan ili nedostaje. Koristite samo rezervne dijelove koje je odobrio proizvođač.
6) Upozorenje: Nemojte ostavljati ništa u prenosivom krevetiću što bi moglo predstavljati opasnost po dijete: (konopac, vrpca) što bi moglo izazvati gušenje ili u što bi se moglo zaglaviti stopalo.
7) Upozorenje: Nemojte koristiti više od jednog madraca u prenosivom krevetiću!
8) Ako ostavite dijete bez nadzora u dječijem krevetiću, uvjerite se da su pokretni bočni dijelovi zatvoreni.
9) Debljina madraca mora biti takva da unutarnja visina (površina madraca do gornjeg ruba okvira dječijeg krevetića) bude najmanje 500 mm u najnižem položaju osnove.
10) Uvjerite se da su svi elementi pravilno pričvršćeni i redovito ih provjeravajte i, ukoliko je potrebno, ponovno učvrstite.
11) Da biste spriječili padove, dječiji krevetić se ne smije koristiti kada dijete postane sposobno da samo izlazi iz dječjeg krevetića.

HU
1) Győződjön meg róla, hogy a kiságyat nem nyílt láng és más erős hőforrás, pl. elektromos hősugárzó, gáztűzhely stb. közelében állították fel.
2) Figyelem: A gyerekágyat ne használja tovább, ha valamelyik alkatrésze eltörött, elszakadt vagy sérült. Csak a gyártó által ajánlott pótalkatrészeket használja.
3) Figyelem: Ne hagyjon a gyerekágyban olyan tárgyakat, melyek lábtámaszként használhatók vagy fulladás általi veszélyt okozhatnak, pl. zsinórokat, függönyhúzó láncokat stb.
4) Kizárólag akkor használja az ágyat, ha megfelelően rögzítette a mellékelt övet, különben a pótágy felborulhat.
5) Figyelem: A gyerekágyban egyszerre mindig csak egy matracot használjon.
6) Ha gyermekét felügyelet nélkül a gyerekágyban hagyja, mindig győződjön meg róla, hogy a mozgatható oldalsó részek zárt helyzetben vannak.
7) A matrac vastagságát úgy válassza meg, hogy a belső magassága (a matrac felületétől az ágykeret felső pereméig) az ágyalj legalsó állásában legalább 500 mm, az ágyalj legfelső állásában pedig legalább 200 mm legyen.
8) Ügyeljen rá, hogy a szereléshez szükséges rögzítéseket mindig szakszerűen rögzítse, és rendszeresen ellenőrizze, szükség esetén utólag húzza meg azokat.
9) A kizuhanás megelőzése érdekében a gyerekágyat ne használja tovább, ha gyermeke képes önállóan kimászni a gyerekágyból.

IT
1) Non lasciare mai il bambino incustodito!
2) Utilizzare solo materassi della dimensione di 90x40 cm.
3) Assicurarsi che il letto sia posizionato su un terreno piano e livellato. Il letto non deve essere posizionato vicino a scale o altri luoghi in cui vi è il rischio di cadere.
4) Uso aggiuntivo del letto solo se è stata inserita correttamente la cintura in dotazione, altrimenti il letto aggiuntivo potrebbe ribaltarsi.

5) Si prega di essere consapevoli del rischio di fuoco aperto e altre fonti di forte calore, come gli incendi delle barre elettriche, gli incendi di gas,
ecc. nelle immediate vicinanze del lettino.
6) Avvertenza: non utilizzare il lettino se è danneggiato o se una parte è rotta, strappata o mancante. Utilizzare solo tale pezzi di ricambio, che sono approvati dal produttore.
7) Avvertenza: non lasciare nulla nella culla che possa creare pericolo per il bambino: (corda, nastro)
o soffocamento o che potrebbe fornire un punto d'appoggio.
8) Avvertenza: non utilizzare più di un materasso nella borsa da viaggio!
9) Se lasci il bambino incustodito nel letto del bambino, assicurati che le parti mobili mobili siano chiuse.
10) Lo spessore del materasso deve essere tale che l'altezza interna (superficie del materasso rispetto al
bordo superiore del telaio della culla) è di almeno 500 mm nella posizione più bassa della base.
11) Assicurarsi che tutti i raccordi siano sempre correttamente fissati per il montaggio e che dovrebbero essere controllati regolarmente
e, se necessario, riserrato.
12) Per evitare cadute, il lettino non deve mai essere usato non appena il bambino è in grado di arrampicarsi fuori dalla culla del bambino.

FR

1. Ne laissez jamais votre enfant sans surveillance !
2. Utilisez uniquement des matelas de dimensions 90x40 cm.
3. Assurez-vous que le lit est placé sur une surface plane et droite. Le lit ne doit pas être situé à proximité d'escaliers ou d'autres endroits dangereux en cas de chute.
4. Le lit d'appoint ne doit être utilisé que si vous avez correctement fixé la sangle fournie, sinon le lit d'appoint peut basculer.
5. Assurez-vous que le lit n'est pas placé à proximité d'un feu ou d'autres sources de chaleur importantes, telles que les radiateurs électriques, les cuisinières à gaz, etc.
6. Avertissement : N'utilisez plus le lit pour enfant si des pièces individuelles sont cassées, déchirées, endommagées ou manquantes. Utilisez uniquement les pièces de rechange recommandées par le fabricant.
7. Avertissement : Ne laissez pas d'objets qui pourraient servir de point d'appui pour les pieds ou représenter un risque d'étouffement ou d'étranglement, tels que des cordes, des cordons de rideaux, etc., dans le lit pour enfant.
8. Avertissement : N'utilisez jamais plus d'un matelas dans le lit pour enfant.
9. Lorsque vous laissez votre enfant sans surveillance dans le lit pour enfant, assurez-vous toujours que les côtés mobiles sont en position fermée.
10. L'épaisseur du matelas doit être choisie de telle sorte que la hauteur intérieure (de la surface du matelas jusqu'au sommet du cadre de lit) en position la plus basse du sommier soit d'au moins 500 mm, et en position la plus haute du sommier soit d'au moins 200 mm.
11. Assurez-vous que toutes les pièces de montage sont correctement fixées en permanence et qu'elles sont régulièrement vérifiées et resserrées si nécessaire.
12. Lorsque l'enfant est capable de se mettre assis, de s'agenouiller ou de se relever par lui-même, le lit d'appoint ne doit plus être utilisé pour cet enfant.

SE

1) Lämna aldrig ditt barn utan tillsyn!
2) Använd endast madrasser med dimensionerna 90x40 cm.
3) Se till att sängen är placerad på en platt och jämn yta. Sängen får inte vara nära trappor eller andra farliga platser om det skulle inträffa ett fall.
4) Spjälsängen ska endast användas om du har korrekt fäst den medföljande remmen, annars kan spjälsängen välta.
5) Se till att sängen inte är placerad nära öppen eld eller andra kraftiga värmekällor, såsom elektriska värmestrålar, gasugnar, etc.
6) Varning: Sluta använda barnsängen om enskilda delar är trasiga, sönderrivna, skadade eller saknas. Använd endast rekommenderade reservdelar från tillverkaren.
7) Varning: Lämna aldrig föremål som kan användas som fotstöd eller utgöra kvävnings- eller strypningsrisk, t.ex. snören, gardinknytband, etc., i barnsängen.
8) Varning: Använd aldrig mer än en madrass i barnsängen.
9) När du lämnar ditt barn obevakat i barnsängen, se alltid till att de rörliga sidorna är i stängt läge.
10) Madrassens tjocklek ska väljas så att den inre höjden (från madrassens yta till sängens övre kant) i den lägsta sängbottnen är minst 500 mm och i den högsta sängbottnen är minst 200 mm.
11) Se till att alla monteringsdetaljer är korrekt fästa och att de regelbundet kontrolleras och dras åt vid behov.
12) När barnet kan sätta sig upp, knäböja eller dra sig upp själv, får inte spjälsängen längre användas för detta barn.

NO

1) La aldri barnet ditt være uten tilsyn!
2) Bruk kun madrasser med målene 90x40 cm.
3) Sørg for at sengen er plassert på et flatt og jevnt underlag. Sengen må ikke være i nærheten av trapper eller andre

farlige steder der fall kan skje.
4) Babysengen skal kun brukes hvis du har riktig festet det medfølgende beltet, ellers kan babysengen velte.
5) Pass på at sengen ikke er plassert i nærheten av åpen ild eller andre kraftige varmekilder, som elektriske varmestrålere, gassovner, osv.
6) Advarsel: Slutt å bruke barnesengen hvis enkeltkomponenter er ødelagt, revet, skadet eller mangler. Bruk kun anbefalte reservedeler fra produsenten.
7) Advarsel: La aldri gjenstander som kan brukes som fotstøtte eller utgjøre en kvelnings- eller strykningsfare, som snorer, gardinknyttingsbånd osv., ligge i barnesengen.
8) Advarsel: Bruk aldri mer enn en madrass i barnesengen.
9) Når du forlater barnet ditt uten tilsyn i barnesengen, må du alltid sørge for at de bevegelige sidene er i lukket posisjon.
10) Madrassens tykkelse skal velges slik at den indre høyden (fra madrassens overflate til toppen av sengens ramme) i den laveste sengbunnen er minst 500 mm, og i den høyeste sengbunnen er minst 200 mm.
11) Pass på at alle monteringsdeler alltid er riktig festet og jevnlig sjekkes og strammes etter behov.
12) Når barnet kan sette seg opp, knele eller trekke seg opp selv, skal ikke barnesengen lenger brukes for dette barnet.

CZ
1) Nikdy nenechávejte své dítě bez dozoru!
2) Používejte pouze matrace o rozměrech 90x40 cm.
3) Ujistěte se, že postýlka stojí na rovném a pevném povrchu. Postýlka by neměla být v blízkosti schodů nebo jiných nebezpečných míst, kde by mohlo dojít k pádu.
4) Přistýlka smí být používána pouze tehdy, pokud je připevněna dodaným popruhem, jinak by se mohla přistýlka převrátit.
5) Ujistěte se, že postýlka není umístěna v blízkosti otevřeného ohně nebo jiných silných zdrojů tepla, jako jsou elektrické topné panely, plynové sporáky atd.
6) Varování: Přestaňte používat dětskou postýlku, pokud jsou některé části poškozené, roztržené, poškozené nebo chybí. Používejte pouze náhradní díly doporučené výrobcem.
7) Varování: Do dětské postýlky nesmíte nechat žádné předměty, které by mohly sloužit jako opora nohy nebo představovat riziko udušení nebo uškrcení, jako jsou provázky, šňůry na záclony apod.
8) Varování: Nikdy nepoužívejte více než jednu matraci v dětské postýlce.
9) Když své dítě necháváte bez dozoru v dětské postýlce, vždy se ujistěte, že pohyblivé strany jsou v uzavřené poloze.
10) Tloušťka matrace by měla být vybrána tak, aby vnitřní výška (od povrchu matrace po vrchol postýlky) v nejnižším nastavení postelí byla alespoň 500 mm a v nejvyšším nastavení postelí byla alespoň 200 mm.
11) Ujistěte se, že všechny montážní díly jsou vždy správně upevněny a pravidelně kontrolovány a utahovány podle potřeby.
12) Když dítě může samostatně sedět, klečet nebo se samo zvednout, neměla by být přistýlka používána pro toto dítě.

SK
1) Nikdy neponechávajte svoje dieťa bez dozoru!
2) Používajte iba matrace s rozmermi 90x40 cm.
3) Uistite sa, že postieľka stojí na rovnom a pevnom povrchu. Postieľka by nemala byť v blízkosti schodov alebo iných nebezpečných miest, kde by mohlo dôjsť k pádu.
4) Postieľka pre spánok môže byť použitá iba v prípade, že je pripojený priloženým popruhom, inak by sa mohla prevrátiť.
5) Uistite sa, že postieľka nie je umiestnená v blízkosti otvoreného ohňa alebo iných silných zdrojov tepla, ako sú elektrické vykurovacie panely, plynové sporáky atď.
6) Varovanie: Prestaňte používať postieľku pre deti, ak sú niektoré časti poškodené, roztrhané, poškodené alebo chýbajú. Používajte iba náhradné diely odporúčané výrobcom.
7) Varovanie: Do postieľky pre deti nenechávajte žiadne predmety, ktoré by mohli slúžiť ako opora pre nohy alebo predstavovať riziko udušenia alebo udusenia, ako sú šnúry, šnúry na záclony a podobne.
8) Varovanie: Nikdy nepoužívajte viac ako jednu matracu v postieľke pre deti.
9) Keď nechávate svoje dieťa bez dozoru v postieľke, vždy sa uistite, že pohyblivé strany sú v zatvorenej polohe.
10) Hrúbka matraca by mala byť vybraná tak, aby vnútorná výška (od povrchu matraca po vrchol postieľky) v najnižšom nastavení postele bola aspoň 500 mm a v najvyššom nastavení postele aspoň 200 mm.
11) Uistite sa, že všetky montážne diely sú vždy správne upevnené a pravidelne kontrolované a utiahnuté podľa potreby.
12) Keď dieťa môže samostatne sedieť, klčovať alebo sa samo postaviť, postieľka pre deti by už nemala byť používaná pre toto dieťa.

Fillikid GmbH
Tiefentalweg 1
A-5303 Thalgau
info@fillikid.at
fillikid.at