DE: Bedienungsanleitung | **EN:** Manual | **SL:** Navodila za uporabo | **HR:** Priručnik za upotrebu | **HU:** Használati utasítás | **IT:** Manuale di istruzioni | **FR:** Manuel d'utilisation | **SE:** Bruksanvisning | Bruksanvisning | **NO:** Návod k použití | **CZ:** Návod na použitie

fillikid
FOR LITTLE HEROES

Art. 399

⚠ WARNUNG:

BITTE LESEN SIE DIESE BEDIENUNGSANLEITUNG SORGFÄLTIG DURCH, BEVOR SIE DEN TISCHSITZ BENUTZEN.
VERWAHREN SIE DIE BEDIENUNGSANLEITUNG AN EINEM SICHEREN ORT AUF.
LESEN UND BEFOLGEN SIE DIE BEDIEUNGSANLEITUNG UM VERLETZUNGEN ZU VERMEIDEN.
LASSEN SIE IHR KIND NIE UNBEAUFSICHTIGT!

SICHERHEITSHINWEISE

1) Der Tischsitzt ist nur geeignet für Kinder die selbstständig sitzen können - ca. ab 6 Monate.
2) Der Tischsitz darf nur bis max. 15 kg verwendet werden.
3) Verwenden Sie immer den Gurt zur Sicherung Ihres Kindes und das System zur Befestigung am Tisch.
4) Überprüfen Sie vor dem Gebrauch immer die Sicherheit und die Stabilität des Tischsitzes.
5) Nicht an Glasplatten, losen Tischplatten, Klapptischen, Säulenfußtischen, Karten- oder Campingtische verwenden. Verwenden Sie dieses Produkt auf einer flachen Oberfläche von 20 bis 85 mm
6) Vergewissern Sie sich, dass der Tisch nicht kippt, wenn der Tischsitz in Gebrauch ist.
7) Verwenden Sie keine Tischdecken oder andere Gegenstände auf der Tischplatte bzw. der horizontalen Oberfläche, die die ordnungsgemäße Funktion des Tischsitzes beeinflussen können.
8) Halten Sie das Tischgestell und die Oberfläche sauber und trocken.
9) Kontrollieren Sie die Schraubfixierung regelmäßig und ziehen Sie diese bei Bedarf fest.
10) Benutzen Sie den Tischsitz nicht, wenn Teile gebrochen bzw. beschädigt sind oder fehlen.
11) Verwenden Sie nur vom Hersteller empfohlene Ersatzteile und keine fremden Ersatzteile.
12) Befestigen Sie den Tischsitz nur so, dass Ihr Kind sich nicht mit den Füßen wegdrücken kann. Dies könnte zur Stürzen und Verletzungen führen.

REINIGUNG & PFLEGE

1) Um über einen längeren Zeitraum viel Freude mit Ihrem Produkt haben zu können, empfehlen wir eine regelmäßige Reinigung und Pflege.
2) Entfernen Sie regelmäßig Schmutz und Ablagerungen vom Tischsitz.
3) Textilien nicht in der Waschmaschine waschen oder im Trockner trocknen. Wir empfehlen Ihnen das Waschetikett zu beachten.
5) Verwenden Sie keine chemischen Reinigungsmittel oder Bleichmittel.
6) Abnehmbare Einzelteile und Textilien können mit einem feuchten, weichen Tuch mit warmen Wasser oder einer milden Seifenlauge gereinigt werden.
7) Trocknen Sie den Tischsitz an der frischen Luft.
8) Lassen Sie den Tischsitz vollständig trocknen, bevor Sie es zusammenklappen und verstauen, um eine Schimmelbildung zu vermeiden.
9) Lagern Sie Ihren Tischsitz an einem sicheren, trockenen Ort.
10) Prüfen Sie die Einzelteile regelmäßig auf den festen Halt von Schrauben, Muttern und sonstige Befestigungselemente - bei Bedarf ziehen Sie die Schrauben nach oder ersetzen diese bei Abnützung.
11) Vermeiden Sie direkte Sonneneinstrahlung.

Waschanleitung

Material:
100 % Polyester

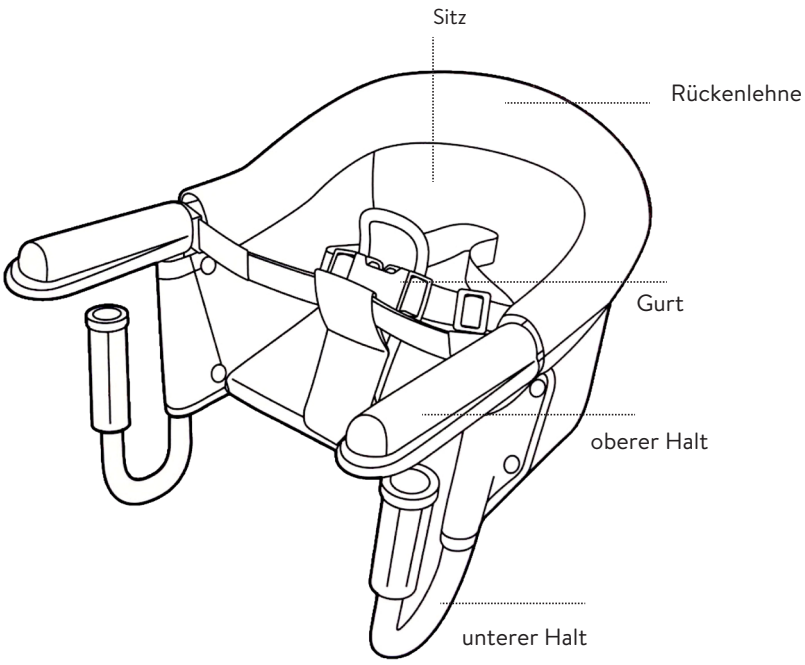

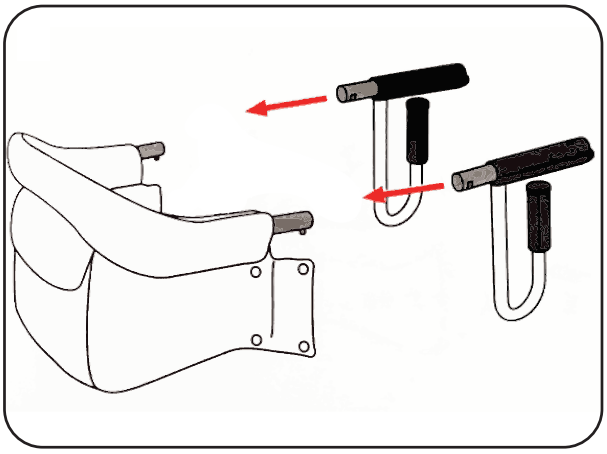

1. Schieben Sie das Rohr der Tischhalterung in das Rohr des Sitzes.

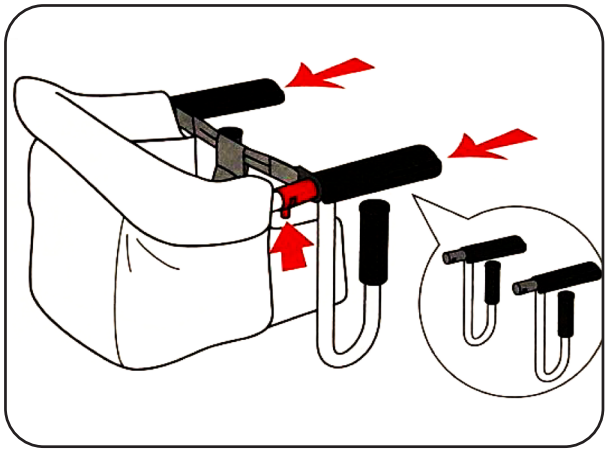

2. Drücken Sie den Stift nach innen, um die Halterung zu fixieren.

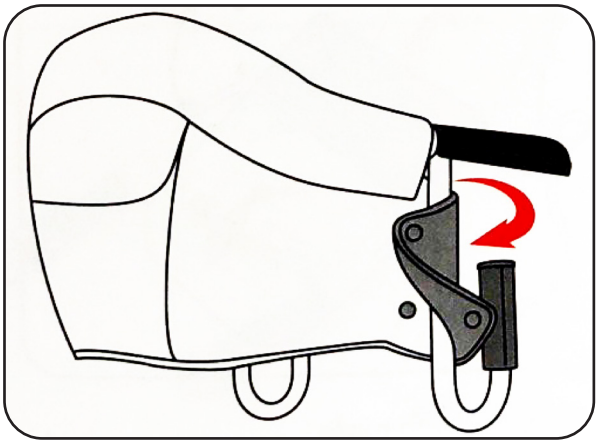

3. Druckknöpfe an den Seiten schließen.

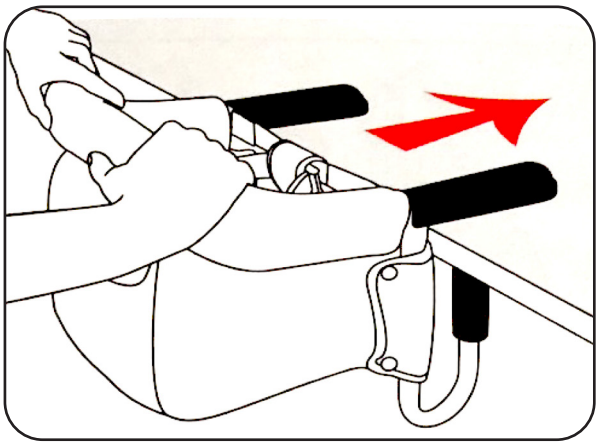

4. Schieben Sie den Sitz auf die gewüschte Tischplatte.

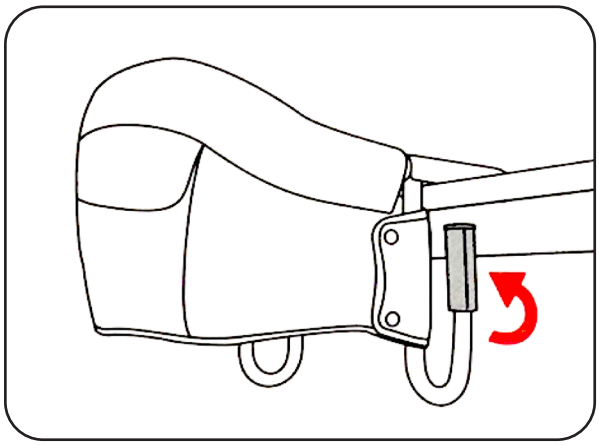

5. Drehen Sie die untere Halterung, bis sie fest am Tisch sitzt.

⚠ WARNING:

PLEASE READ THESE INSTRUCTIONS CAREFULLY BEFORE USING THE TABLECHAIR. SAVE THE MANUAL IN A SAFE PLACE. READ AND FOLLOW THE MANUAL TO AVOID INJURY.
NEVER LEAVE YOUR CHILD UNATTENDED!

SAFETY INSTRUCTIONS

1) The tablechair is only suitable for children who can sit independently - from about 6 months on.
2) The table seat may only be used up to max. 15 kg.
3) Always use the harness to secure your child and the system to attach the tablechair to the table.
4) Always check the safety and stability of the tablechair before use.
5) Do not use on glass plates, loose table tops, folding tables, pedestal tables, card or camping tables. Use this product on a 20-85mm thick flat surface
6) Make sure that the table does not tilt when the table seat is in use.
7) Do not use tablecloths or other objects on the tabletop or the horizontal surface that may affect the proper function of the tablechair.
8) Keep the table frame and surface clean and dry.
9) Check the screw fixing regularly and tighten if necessary.
10) Do not use the tablechair if parts are broken, damaged or missing.
11) Use only replacement or spare parts recommended by the manufacturer and no foreign parts.
12) Fix the tablechair so that your child can not push themselves away with their feet. This could lead to falls and injuries.

CLEANING & CARE

1) In order to enjoy your product for a longer period of time, we recommend regular cleaning and care.
2) Remove dirt and debris regularly from the tablechair.
3) Do not wash clothes in the washing machine or tumble drier. We recommend you follow the washing label.
5) Do not use chemical cleaners or bleach.
6) Removable items and textiles can be cleaned with a damp, soft cloth with warm water or a mild soapy solution.
7) Dry the tablechair in the fresh air.
8) Allow the tablechair to dry completely before folding and stowing it to prevent mold growth.
9) Store your tablechair in a safe, dry place.
10) Check the items regularly for tightness of screws, nuts and other fasteners - if necessary tighten or replace the screws if worn.
11) Avoid direct sunlight.

Washinginstructions

Material:
100 % Polyester

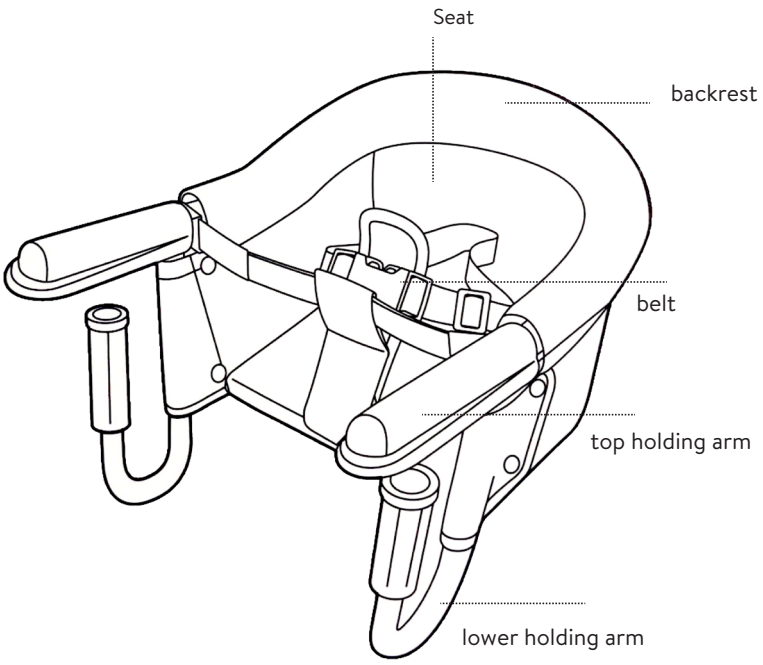

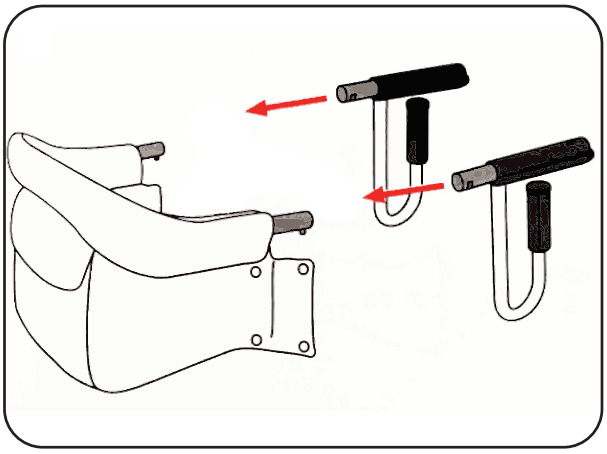

1. Slide the tube of the table holder in the tube of the seat.

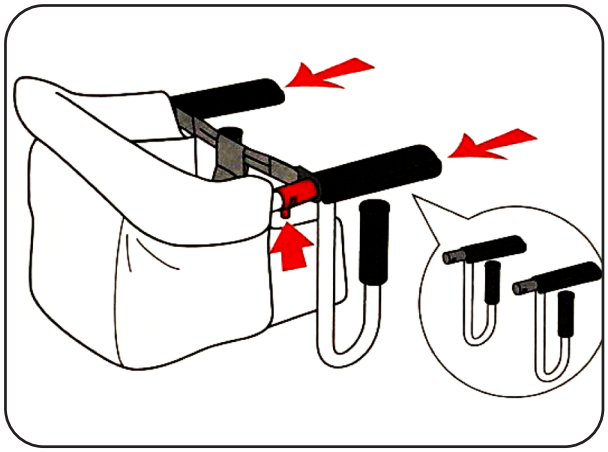

2. Push the pin inward, to fix the holder.

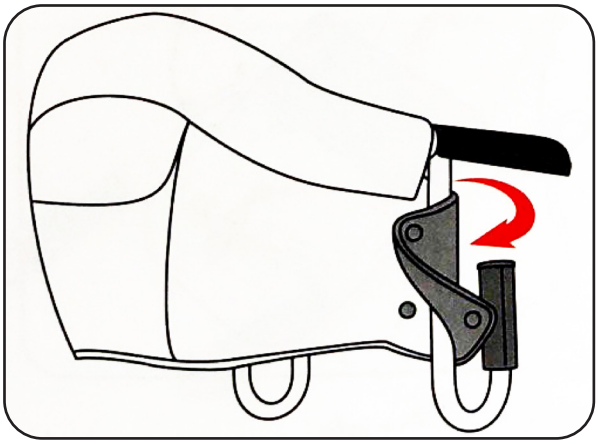

3. Close the buttons on the sides.

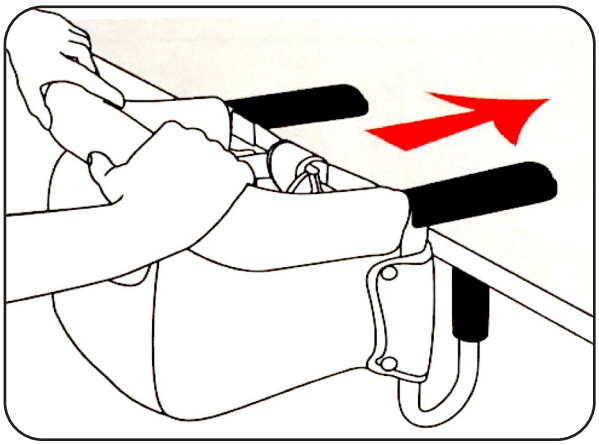

4. Slide the seat on the table.

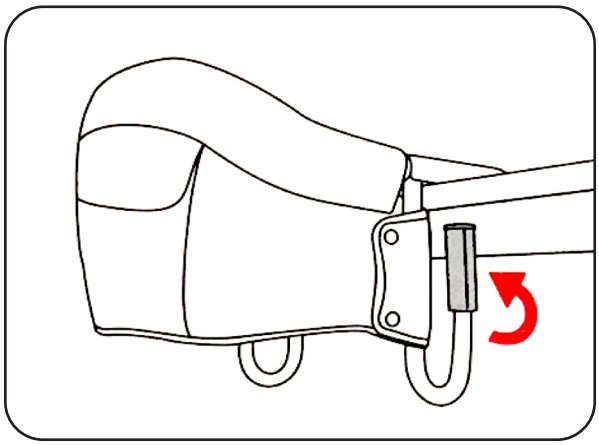

5. Turn the lower bracket, until it is fixed at the table.

⚠ OPOZORILO:

OPOZORILO BREZ TEMA NAVODILA PRED UPORABO TABLECHAIRA.
PRIPRAVA PRIROČNIK NA VARNO. PREBERITE IN PRIPRAVITE PRIROČNIK ZA IZBIRA POŠKODBE.
NIKOLI NE OMEJITE VAŠEGA OTROKA!

VARNOSTNA NAVODILA

1) Namizni mizo je primeren samo za otroke, ki lahko sedijo samostojno - od približno 6 mesecev dalje.
2) Sedež mize se lahko uporablja samo do maks. 15 kg.
3) Vedno uporabljajte pas, da zaščitite svojega otroka in sistem, da mizo pritrdite na mizo.
4) Pred uporabo vedno preverite varnost in stabilnost prtljažnika.
5) Ne uporabljajte na steklenih ploščah, zgornjih miznih mizah, zložljivih mizah, podstavnih mizah, kartičnih ali taboriščnih mizah. Izdelek uporabljajte na ravno površino debeline 20-85 mm.
6) Prepričajte se, da se miza ne nagiba, ko je sedež mize v uporabi.
7) Na namizni površini ali na vodoravni površini ne smete uporabljati prti ali drugih predmetov, ki bi lahko vplivali na pravilno delovanje prtljažnika.
8) Okroglo mizo in površino očistite in osušite.
9) Redno preverjajte pritrditev vijaka in po potrebi zategnite.
10) Ne uporabljajte mize, če so deli zlomljeni, poškodovani ali manjkajo.
11) Uporabljajte samo nadomestne ali rezervne dele, ki jih priporoča proizvajalec, in nobenih tujih delov.
12) Pritrdite mizo, da se vaš otrok ne more potisniti s svojimi nogami. To bi lahko povzročilo padce in poškodbe.

ČIŠČENJE IN NEGA

1) Da bi uživali v daljšem časovnem obdobju, priporočamo redno čiščenje in nego.
2) Redno odstranjujte umazanijo in umazanijo iz mize.
3) Ne perejte oblačil v pralnem stroju ali sušilniku za sušenje. Priporočamo, da sledite etiketi za pranje.
5) Ne uporabljajte kemičnih čistil ali belil.
6) Odstranljive predmete in tekstilije je mogoče očistiti z vlažno, mehko krpo s toplo vodo ali blago milnico.
7) Na svežem zraku posušite mizo.
8) Pustite, da se prtljago popolnoma posuši, preden ga zložite in ga zalepite, da preprečite rast plesni.
9) Vaš mizo shranite na varnem, suhem mestu.
10) Redno preverjajte, ali so vijaki, matice in drugi pritrdilni elementi zategnjeni - po potrebi ga privijte ali zamenjajte.
11) Izogibajte se neposredni sončni svetlobi.

Navodila za pranje

Material:
100 % Polyester

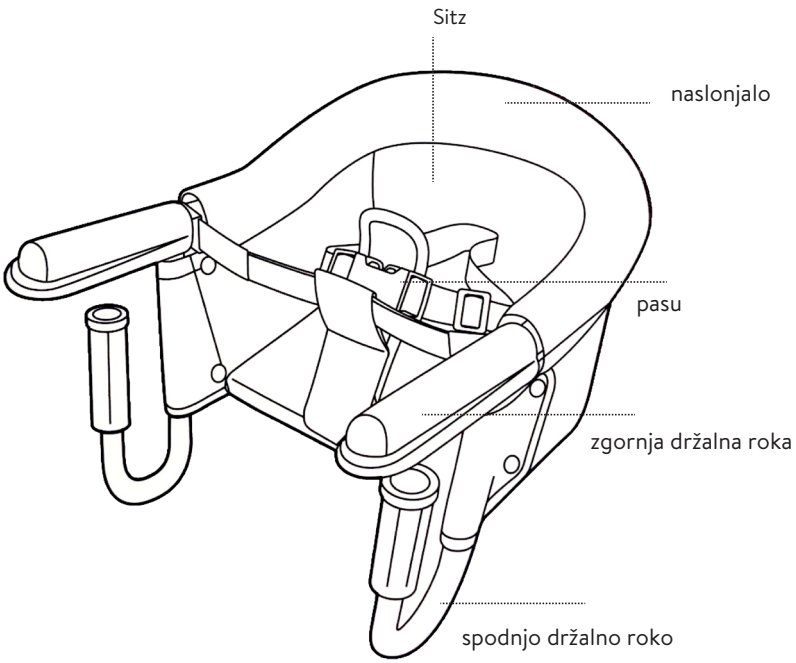

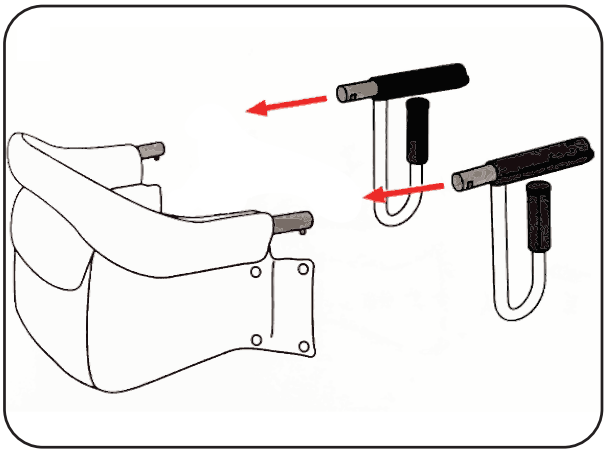

1. Potisnite cev
držalo za mizo v cevi sedeža.

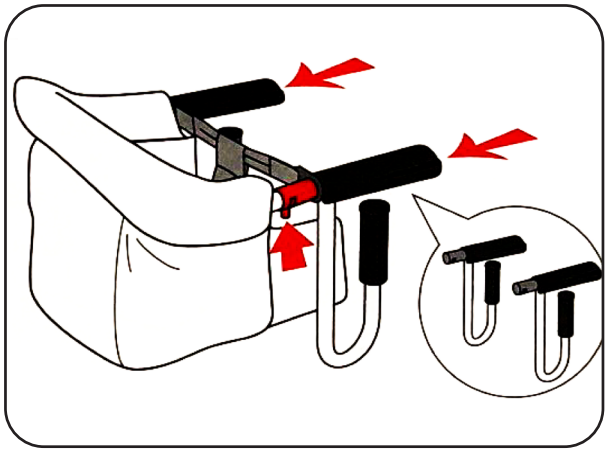

2. Potisnite zatič navznoter, da
pritrdite držalo.

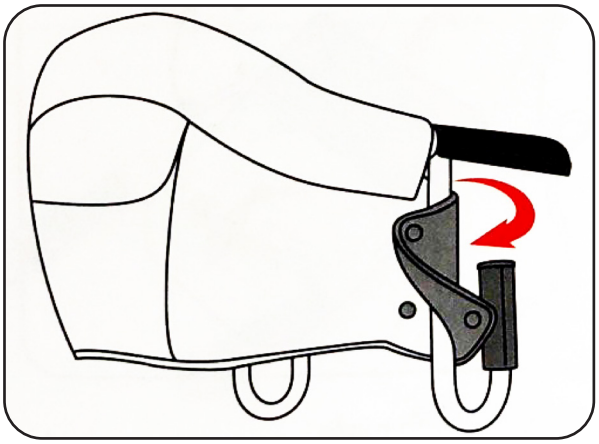

3. Zaprite gumbe na straneh.

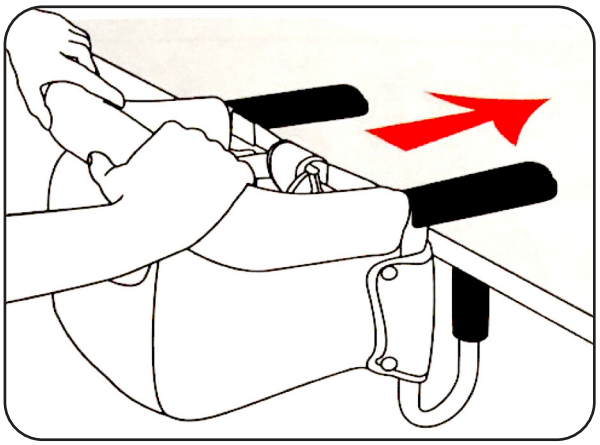

4. Potisnite sedež na mizo.

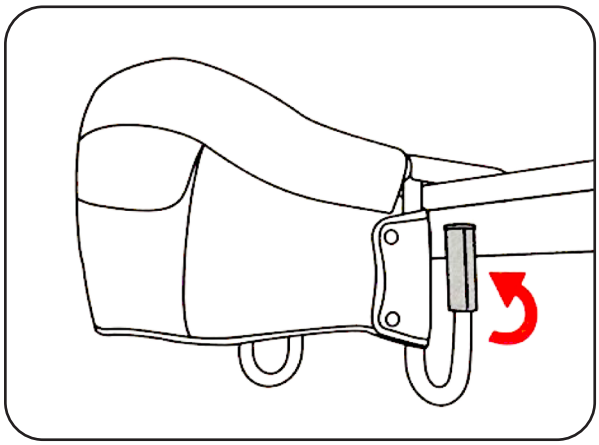

5. Obrnite spodnji nosilec,
dokler ni pritrjena na mizo

⚠ UPOZORENJE:

ČIŠĆENJE PRIJE UPORABE MOLIMO BEZ OZNAČAVANJA TABLECHAIR-a.
SPREMITE RUČAK U SIGURNO MJESTO. PROČITAJTE I SLIJEDITE RUČNO ZA IZBJEGAVANJE OZLJEDE.
NIKADA NE ODBOJTE VAŠU DJETETU NEMA ZABORAVANJA!

SIGURNOSNE UPUTE

1) stolnjak je prikladan samo za djecu koja mogu samostalno sjediti - od oko 6 mjeseci.
2) stolno sjedalo se smije koristiti samo do maks. 15 kg.
3) Uvijek koristite sigurnosni pojas kako biste osigurali dijete i sustav za spajanje stolca za stolom.
4) Uvijek provjerite sigurnost i stabilnost stolca prije uporabe.
5) Nemojte ga koristiti na staklenim pločama, labavim stolnim pločama, preklopnim stolovima, stolovima za stolovima, stolovima za stolne ili stolne stolove. Koristite ovaj proizvod na ravnoj površini debljine 20-85 mm
6) Uvjerite se da se stol ne naginje kada je stolno sjedalo u uporabi.
7) Nemojte upotrebljavati stolnjaci ili druge predmete na stolu ili vodoravnoj površini koja može utjecati na pravilnu funkciju stolnjacima.
8) Držite okvira za stol i površinu čistom i suhom.
9) Redovito provjeravajte pričvršćenje vijaka i po potrebi zategnite.
10) Nemojte koristiti stolnjak ako su dijelovi slomljeni, oštećeni ili nestali.
11) Koristite samo zamjenske ili rezervne dijelove koje preporučuje proizvođač i ne postoje strani dijelovi.
12) Popravite stolnjak tako da se dijete ne može gurati nogama. To može dovesti do pada i ozljeda.

ČIŠĆENJE I NJEGA

1) Da biste uživali u proizvodu duže vrijeme, preporučujemo redovito čišćenje i njegu.
2) Redovito uklonite prljavštinu i ostatke iz stolca.
3) Ne prati odjeću u perilici ili sušilici za sušenje rublja. Preporučujemo da slijedite oznaku za pranje.
5) Nemojte koristiti kemijske čistače ili bjelilo.
6) Odstranjivi dijelovi i tekstili mogu se očistiti vlažnom, mekom krpom s toplom vodom ili blagom otopinom za sapunicu.
7) Osušite stolnjak na svježem zraku.
8) Dopustite stolnjak da se osuši sasvim prije savijanja i čuvanja kako bi se spriječio rast plijesni.
9) Spremite stolnjak na sigurno, suho mjesto.
10) redovito provjeravajte postojanost vijaka, matica i drugih pričvrsnih elemenata - ako je potrebno, zategnite ili zamijenite vijke ako ih nosite.
11) Izbjegavajte izravnu sunčevu svjetlost.

Washinginstructions

Material:
100 % Polyester

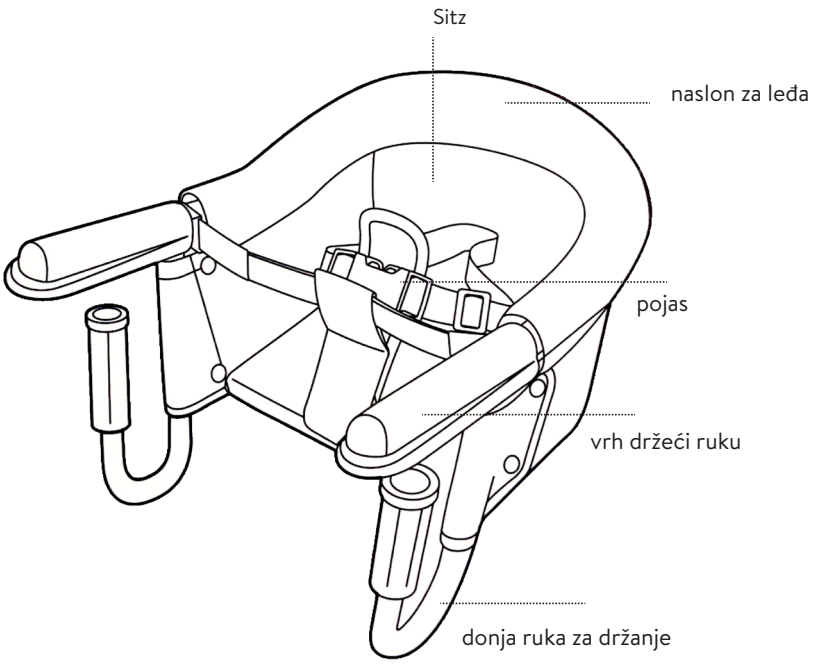

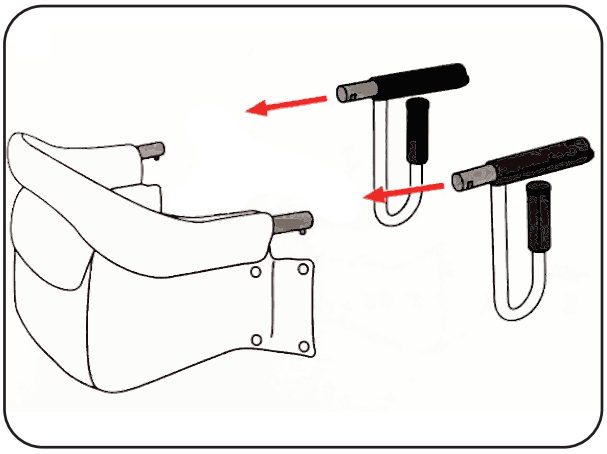

1. Gurnite cijev držač stola u cijevi sjedala.

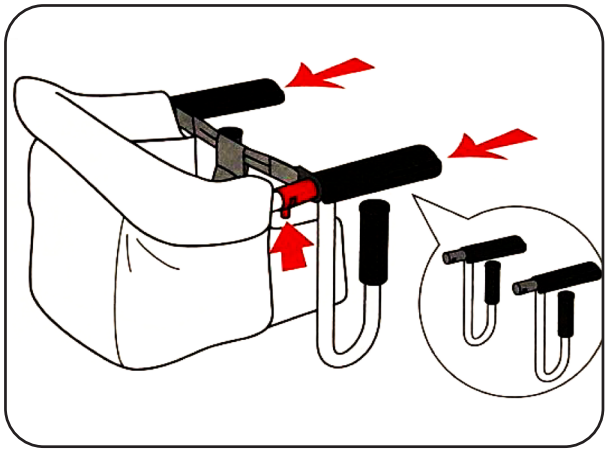

2. Gurnite iglu prema unutra, kako biste pričvrstili držač.

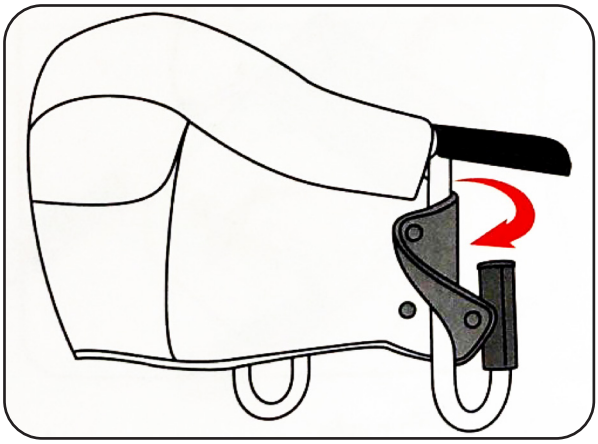

3. Zatvorite gumbe sa strane.

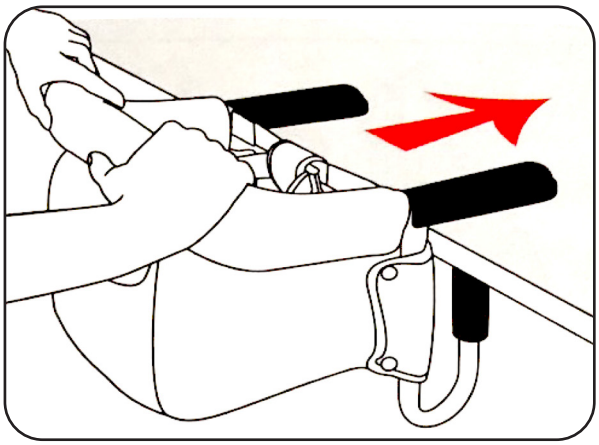

4. Gurnite sjedalo na stol..

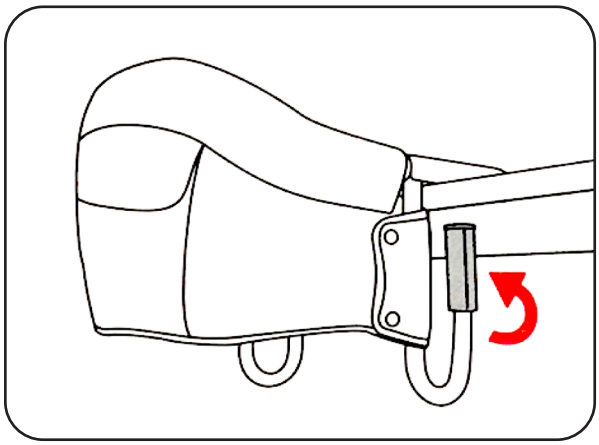

5. Okrenite donji držač, dok se ne fiksira za stolom

⚠ FIGYELMEZTETÉS:

KÉRJÜK OLVASSA EL FIGYELMESEN A HASZNÁLATI ÚTMUTATÓT, MIELŐTT A TERMÉKET HASZNÁLATBA VESZI!
TARTSA A HASZNÁLATI ÚTMUTATÓT BIZTOS HELYEN!
KÖVESSE A HASZNÁLATI ÚTMUTATÓBAN LEÍRTAKAT A SÉRÜLÉSEK ELKERÜLÉSE ÉRDEKÉBEN!
NE HAGYJA GYERMEKÉT ŐRIZETLENÜL!

BIZTONSÁGI TUDNIVALÓK

1) Az etetőszék csak önállóan ülni tudó gyermekek számára megfelelő – kb. 6 hónapos kortól
2) Az etetőszék max. 15 kg-os súlyig használható!
3) Mindig használja a biztonsági övet a gyermek biztosításához és a rendszert a megerősítéshez!
4) Használat előtt ellenőrizze, hogy az etetőszék stabil és biztonságos!
5) Nem használható üvegasztalon,lehajtható asztalon, rögzítetlen lapú asztalon,kártya- vagy kemping asztalon! Ezt a terméket 20-85 mm vastag sima felületen használja!
6) Győződjön meg,hogy az asztal nem billeg, ha az etetőszéket használja!
7) Ne tegyen sem asztalterítőt, sem más tárgyakat az asztallap és az etetőszék rögzítése közé, ami a rendeltetésszerű használatot beflyásolja!
8) Tartsa mindig tisztán és szárazon a rögzítési pontokat és felületeket!
9) Ellenőrizze rendszeresen a csavarokat! Húzza meg, ha szükséges!
10)Ne használja az etetőszéket, ha valamelyik része törött, sérült vagy hiányzik!
11)Csak a gyártó által ajánlott alkatrészeket használjon!
12)Rögzítse úgy az etetőszéket, hogy a gyermek ne tudja magát a lábával eltolni! Ez eséshez és sérüléshez vezethet!

TISZTÍTÁS ÉS FIGYELMEZTETÉS

1) A rendszeres tisztítás és ápolás hozzájárul, hogy a terméket hosszú ideig örömmel használhassa.
2) Távolítsa rendszeresen el a piszkokat, lerakódásokat az etetőszékről!
3) Ne mossa és ne szárítsa a textílíát gépben. Kérjük vegye figyelembe a mosási címkét!
5) Ne használjon kémiai tisztítószereket vagy fehérítőt!
6) A levehető részeket,textileket puha, nedves kendővel, enyhén szappanos melegvízzel tisztítsa!
7) Az etetőszéket szabad levegőn szárítsa!
8) Hagyja az etetőszéket teljesen megszáradni a penészképződés elkerülése érdekében, mielőtt összecsukja és elrakja.
9) Tárolja száraz, biztonságos helyen!
10)Ellenőrizze rendszeresen az egyes alkatrészeket,csavarokat, csavaranyákat és rögzítőelemeket-szükség esetén a csavarokat húzza meg vagy ha elhasználódtak, serélje ki!
11)Óvja a direkt napsugárzástól!

Washinginstructions

Material:
100 % Polyester

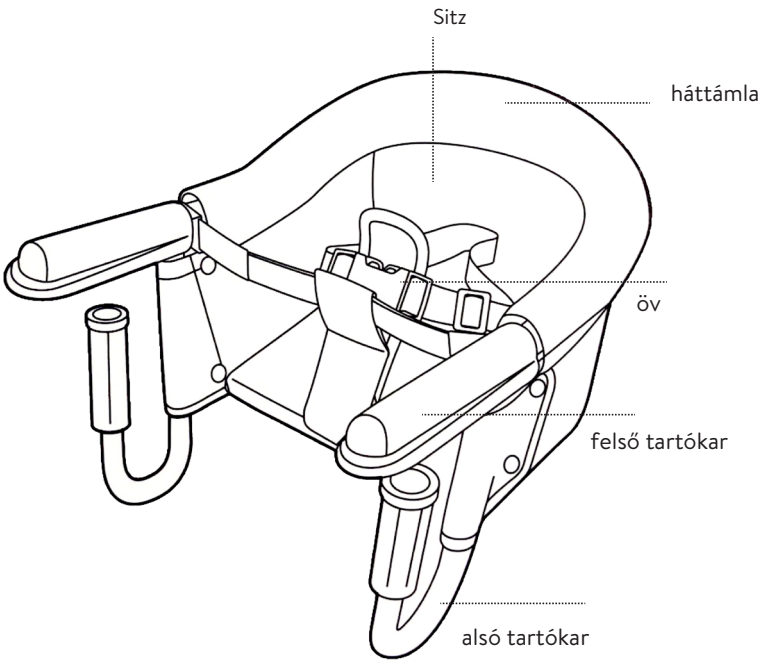

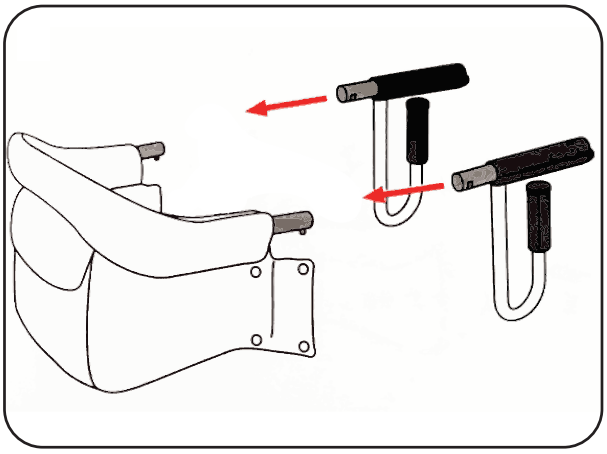

1. Csúsztassa a csövet a asztali tartó az ülés csövében.

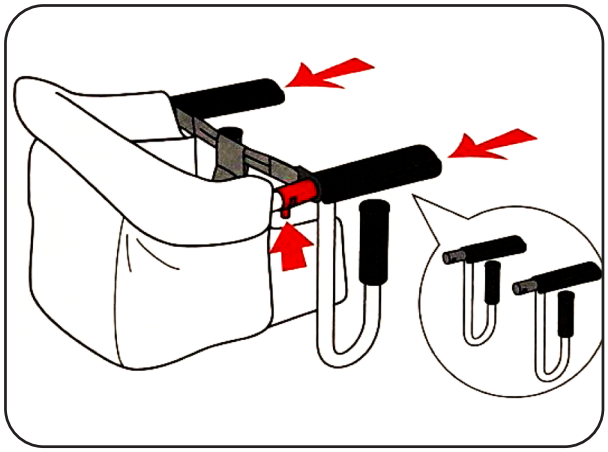

2. A tartó rögzítéséhez nyomja be a csapot.

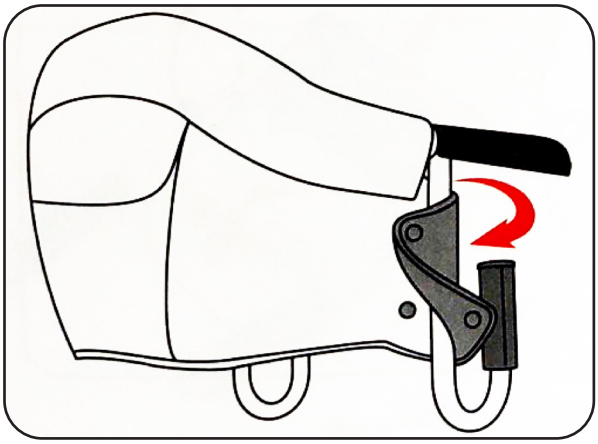

3. Zárja be az oldalsó gombokat.

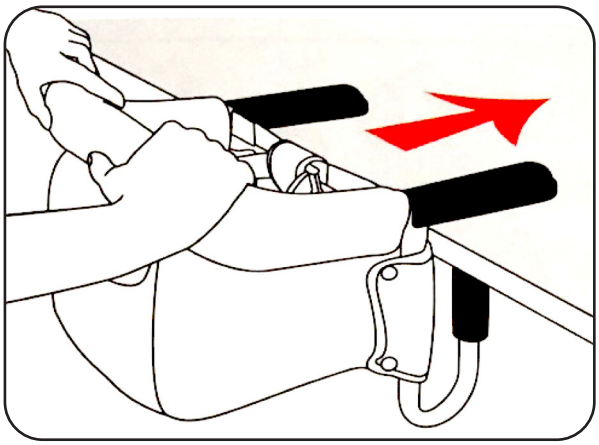

4. Csúsztassa az ülést az asztalra.

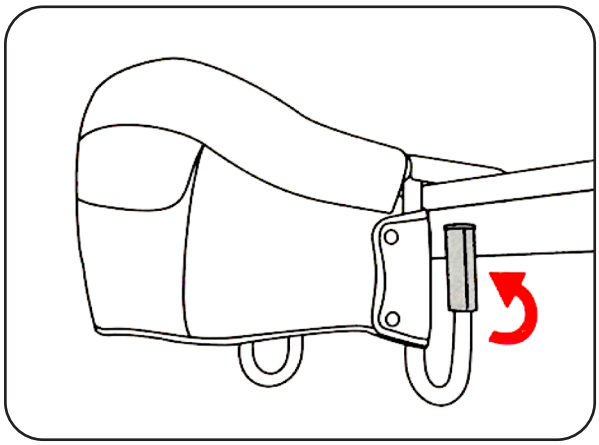

5. Fordítsa el az alsó konzolt, addig, amíg az asztalhoz nem rögzül.

⚠ AVVERTIMENTO:

LEGGERE ATTENTAMENTE QUESTE ISTRUZIONI PRIMA DI UTILIZZARE IL TABLECHAIR. SALVA IL MANUALE IN UN LUOGO SICURO. LEGGERE E SEGUIRE IL MANUALE PER EVITARE DANNI.
NON LASCIARE MAI IL TUO BAMBINO INCONTRATO!

ISTRUZIONI DI SICUREZZA

1) Il tablechair è adatto solo ai bambini che possono sedersi indipendentemente - da circa 6 mesi in poi.
2) Il sedile tavolo può essere utilizzato solo fino a max. 15 kg.
3) Utilizzare sempre l'imbracatura per fissare il bambino e il sistema per attaccare la tablechair al tavolo.
4) Controllare sempre la sicurezza e la stabilità della macchina per il caffè prima dell'uso.
5) Non utilizzare su lastre di vetro, piani di tavoli sfusi, tavoli pieghevoli, tavoli a piedistallo, tavoli da gioco o da campeggio. Utilizzare questo prodotto su una superficie piana spessa 20-85 mm
6) Assicurarsi che il tavolo non si inclini quando il sedile del tavolo è in uso.
7) Non utilizzare tovaglie o altri oggetti sul piano del tavolo o sulla superficie orizzontale che potrebbero compromettere il corretto funzionamento della tovaglia.
8) Mantenere il telaio del tavolo e la superficie pulita e asciutta.
9) Controllare regolarmente la vite di fissaggio e serrare se necessario.
10) Non utilizzare la tovaglia se le parti sono rotte, danneggiate o mancanti.
11) Utilizzare solo ricambi o parti di ricambio raccomandati dal produttore e senza parti estranee.
12) Fissare la tablechair in modo che il bambino non possa spingersi via con i piedi. Questo potrebbe portare a cadute e lesioni.

PULIZIA E CURA

1) Per goderti il tuo prodotto per un periodo di tempo più lungo, ti consigliamo una pulizia e una cura regolari.
2) Rimuovere sporcizia e detriti regolarmente dalla tovaglia.
3) Non lavare i vestiti in lavatrice o asciugabiancheria. Ti consigliamo di seguire l'etichetta di lavaggio.
5) Non usare detergenti chimici o candeggina.
6) Oggetti e tessuti rimovibili possono essere puliti con un panno umido e morbido con acqua tiepida o una soluzione saponata delicata.
7) Asciugare la tovaglia all'aria aperta.
8) Lasciare asciugare completamente la tovaglia prima di ripiegarla e riporla per evitare la formazione di muffa.
9) Conservare la tovaglia in un luogo sicuro e asciutto.
10) Controllare regolarmente gli articoli per la tenuta di viti, dadi e altri elementi di fissaggio - se necessario, serrare o sostituire le viti se usurate.
11) Evitare la luce solare diretta.

Washinginstructions

Material:
100 % Polyester

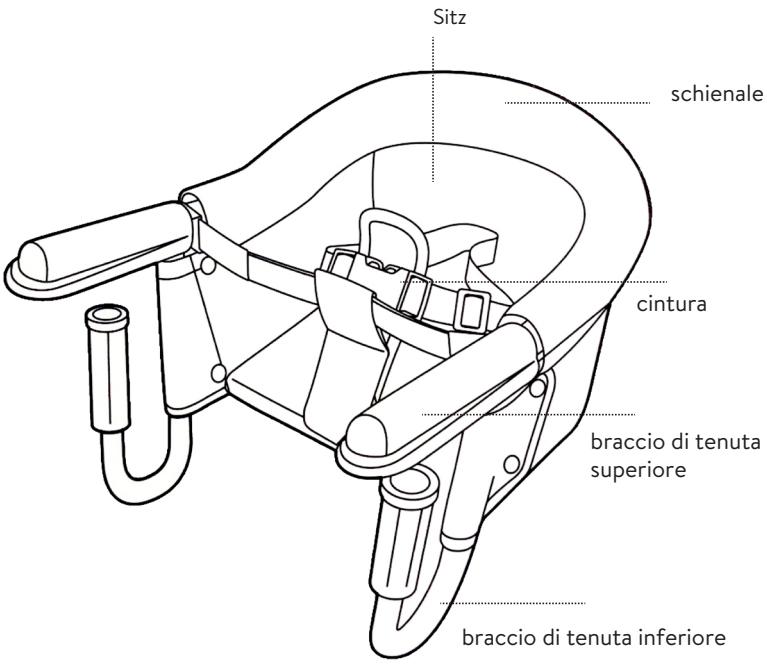

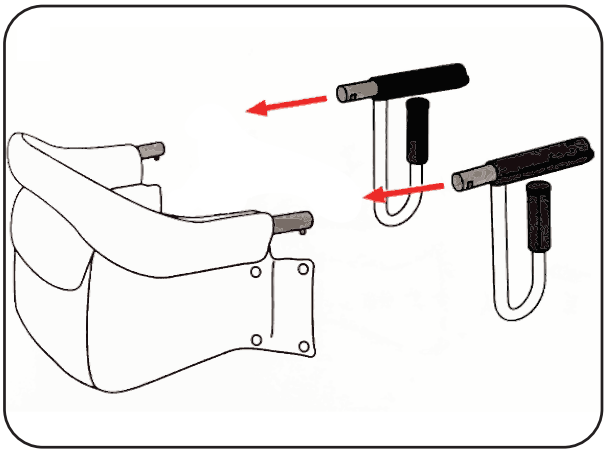

1. Fai scorrere il tubo del supporto da tavolo nel tubo del sedile.

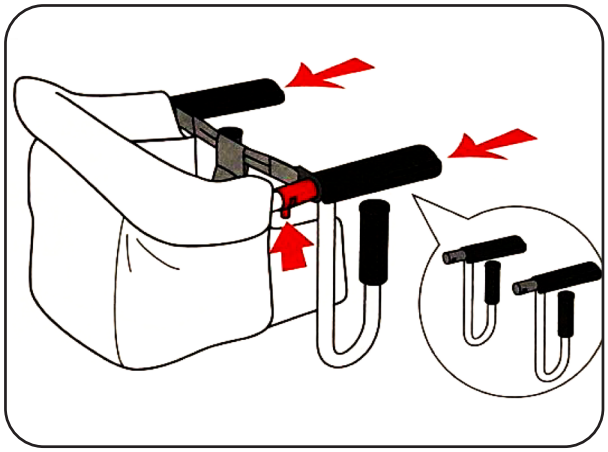

2. Spingere il perno verso l'interno per fissare il supporto.

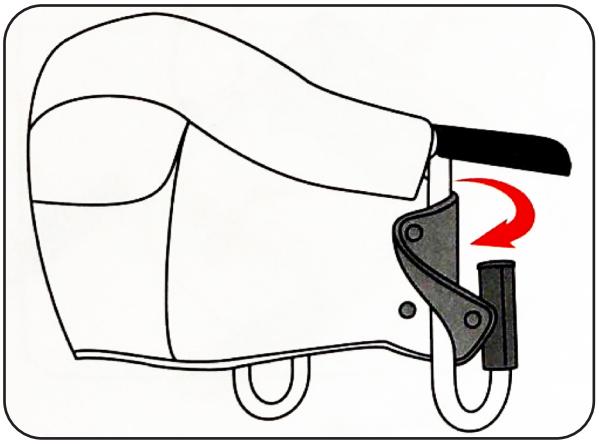

3. Chiudi i pulsanti sui lati.

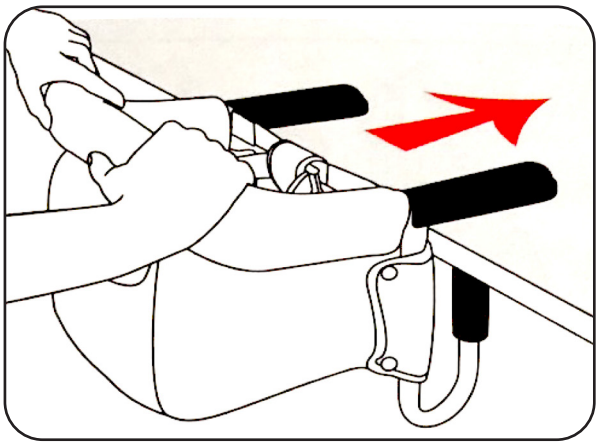

4. Far scorrere il sedile sul tavolo.

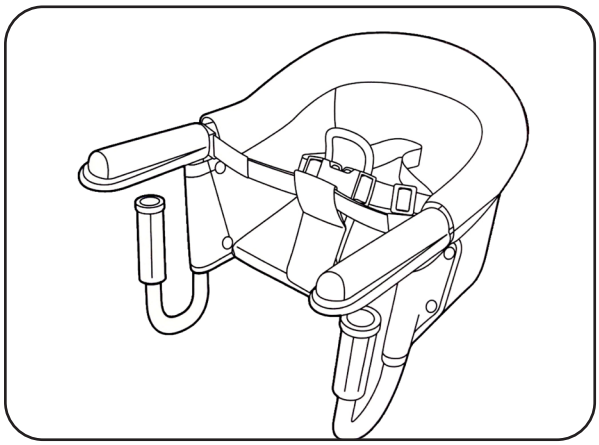

5. Girare la staffa inferiore, finché non viene fissato al tavolo.

⚠ AVERTISSEMENT:

NETTOYAGE AVANT UTILISATION S'IL VOUS PLAÎT SANS MARQUAGE TABLECHAIR.
GARDEZ LE DÉJEUNER EN SÉCURITÉ. VEUILLEZ LIRE ET SUIVRE LE MANUEL POUR ÉVITER LES BLESSURES.
NE JAMAIS LAISSER VOTRE ENFANT SANS SURVEILLANCE!

INSTRUCTIONS DE SÉCURITÉ

La chaise est adaptée uniquement aux enfants capables de s'asseoir seuls - à partir d'environ 6 mois.
La chaise d'appoint ne doit être utilisée que jusqu'à un poids max. de 15 kg.
Utilisez toujours la ceinture de sécurité pour attacher l'enfant et le système d'attache de la chaise à la table.
Vérifiez toujours la sécurité et la stabilité de la chaise avant utilisation.
Ne pas utiliser sur des surfaces en verre, des tables lâches, des tables pliantes, des tables de camp ou des tables de chevet. Utilisez ce produit sur une surface plane d'une épaisseur de 20 à 85 mm.
Assurez-vous que la table ne bascule pas lorsque la chaise est utilisée.
N'utilisez pas de napperons ou d'autres objets sur la table ou la surface horizontale qui pourraient affecter le bon fonctionnement des napperons.
Maintenez le cadre de la table et la surface propres et sèches.
Vérifiez régulièrement la fixation des vis et serrez si nécessaire.
N'utilisez pas de napperon si des pièces sont cassées, endommagées ou manquantes.
Utilisez uniquement des pièces de rechange recommandées par le fabricant et évitez les pièces étrangères.
Réglez le napperon de manière à ce que l'enfant ne puisse pas le pousser avec ses pieds. Cela pourrait entraîner une chute et des blessures.
NETTOYAGE ET ENTRETIEN

Pour profiter du produit plus longtemps, nous recommandons un nettoyage et un entretien réguliers.
Retirez régulièrement la saleté et les résidus de la chaise.
Ne lavez pas le tissu en machine ou ne le séchez pas en machine. Suivez les instructions de lavage.
N'utilisez pas de nettoyants chimiques ou d'eau de Javel.
Les pièces amovibles et les tissus peuvent être nettoyés avec un chiffon doux et humide avec de l'eau chaude ou une solution douce de détergent.
Séchez le napperon à l'air frais.
Laissez le napperon sécher complètement avant de le plier et de le ranger pour éviter la formation de moisissures.
Rangez le napperon dans un endroit sûr et sec.
Vérifiez régulièrement la solidité des vis, des écrous et des autres éléments de fixation - resserrez ou remplacez les vis si nécessaire.
Évitez la lumière directe du soleil.

Washinginstructions

Material:
100 % Polyester

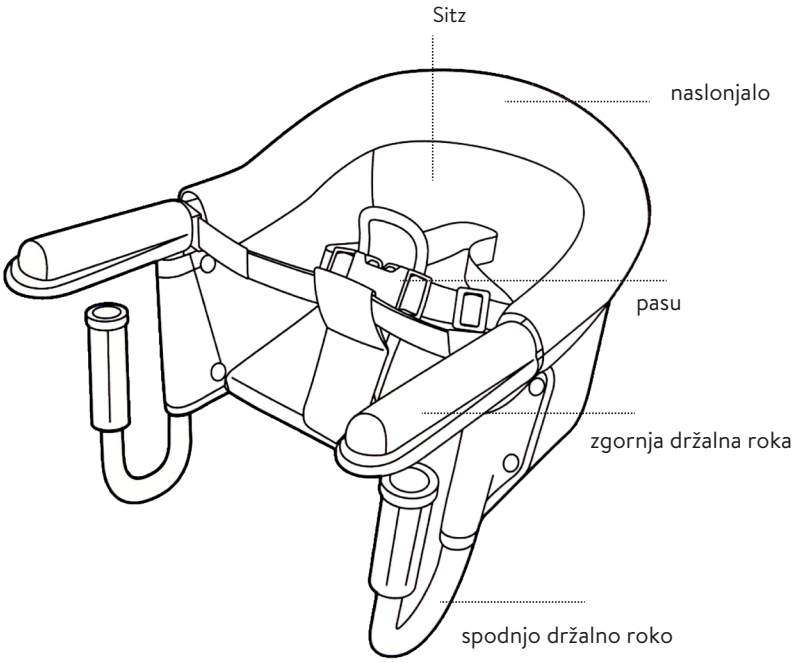

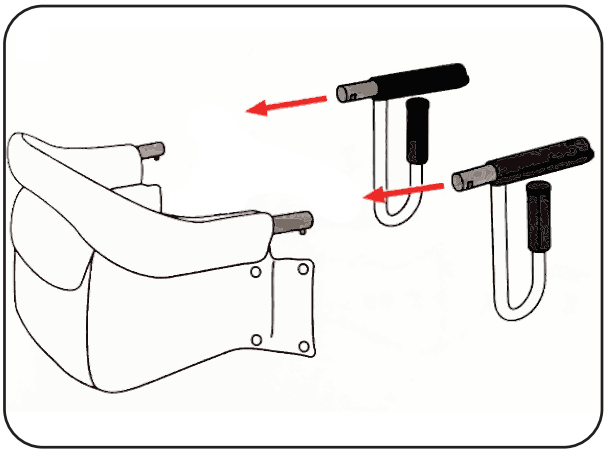

1. Faites glisser le tube du support de table dans le tube du siège.

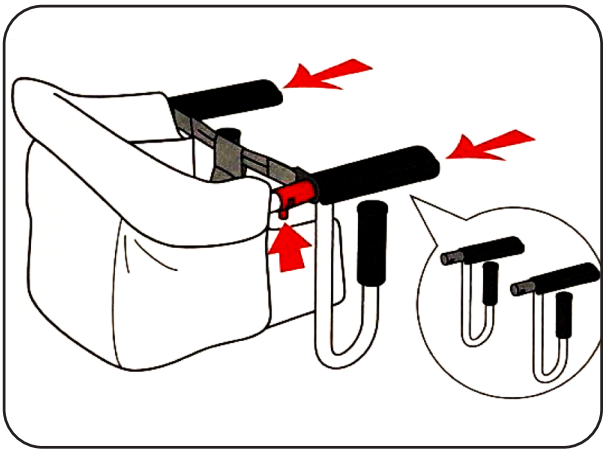

Poussez la goupille vers l'intérieur pour fixer le support.

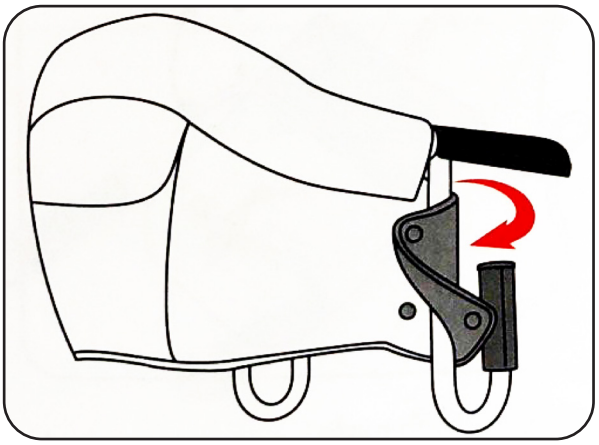

Fermez les boutons sur les côtés.

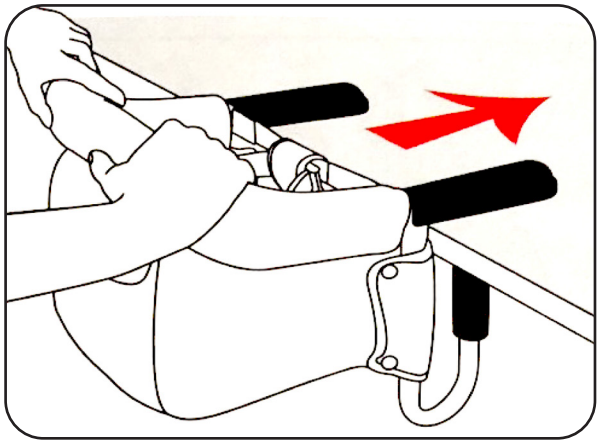

Faites glisser le siège sur la table.

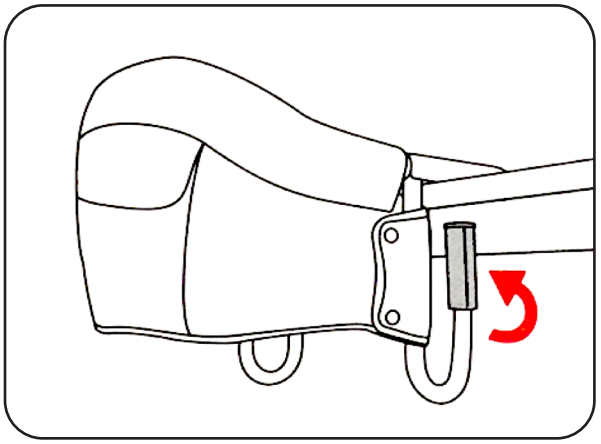

ournez le support inférieur jusqu'à ce qu'il soit fixé à la table.

⚠ VARNING:

Rengöring före användning, vänligen utan märkning av tablechairen.
Sätt lunchen på en säker plats. Läs och följ instruktionerna för hand för att undvika skador.
Glöm aldrig bort ditt barn!

Säkerhetsinstruktioner

Sittdynan är lämplig endast för barn som kan sitta själva - från cirka 6 månader.
Sittdynan får endast användas upp till max. 15 kg.
Använd alltid säkerhetsbältet för att säkra barnet och fästsystemet för att fästa stolen vid bordet.
Kontrollera alltid stolens säkerhet och stabilitet innan användning.
Använd inte på glasplattor, lösa bordsskivor, hopfällbara bord, pelarbord för campingbord eller bordskivor. Använd denna produkt på en plan yta med en tjocklek på 20-85 mm.
Se till att stolen inte lutar när sitsdynan används.
Använd inte bordstabletter eller andra föremål på bordet eller den horisontella ytan som kan påverka sitsdynans korrekta funktion.
Håll ramen och ytan på bordet ren och torr.
Kontrollera regelbundet fästning av skruvar och dra åt vid behov.
Använd inte sitsdynan om delar är brutna, skadade eller saknas.
Använd endast ersättnings- eller reservdelar som rekommenderas av tillverkaren och använd inga främmande delar.
Justera sitsdynan så att barnet inte kan trycka med fötterna. Det kan leda till fall och skador.
Rengöring och skötsel

För att kunna njuta av produkten under en längre tid rekommenderar vi regelbunden rengöring och skötsel.
Ta regelbundet bort smuts och rester från stolen.
Tvätta inte kläder i tvättmaskin eller torktumlare. Följ tvättråden.
Använd inte kemiska rengöringsmedel eller blekmedel.
Avtagbara delar och textilier kan rengöras med en fuktig, mjuk trasa med varmt vatten eller en mild tvållösning.
Torka stolen på frisk luft.
Låt stolen torka helt innan den viks ihop och förvaras för att förhindra mögelbildning.
Förvara sitsdynan på en säker, torr plats.
Kontrollera regelbundet skruvarnas, muttrarnas och andra fästelementens hållfasthet - dra åt eller byt ut skruvar vid behov.
Undvik direkt solljus.

Washinginstructions

Material:
100 % Polyester

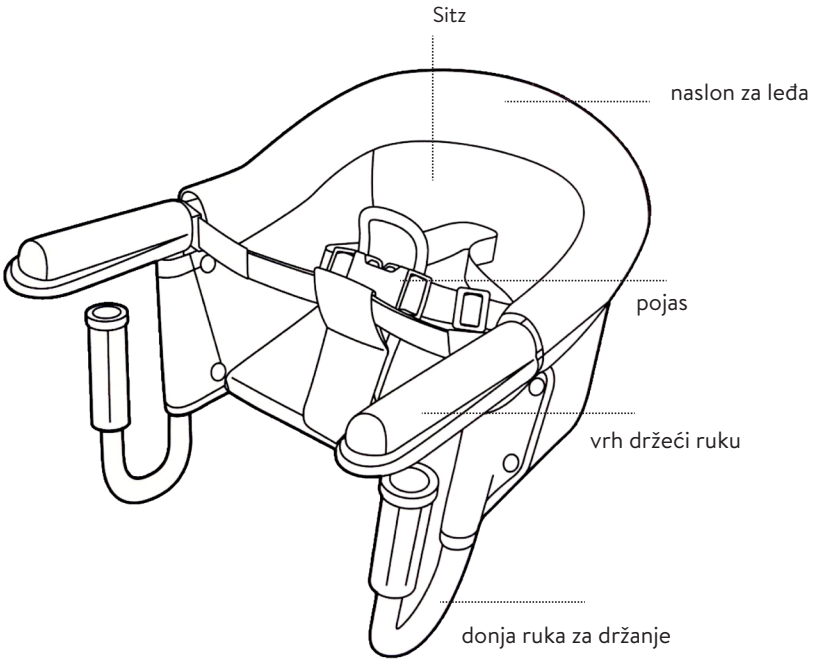

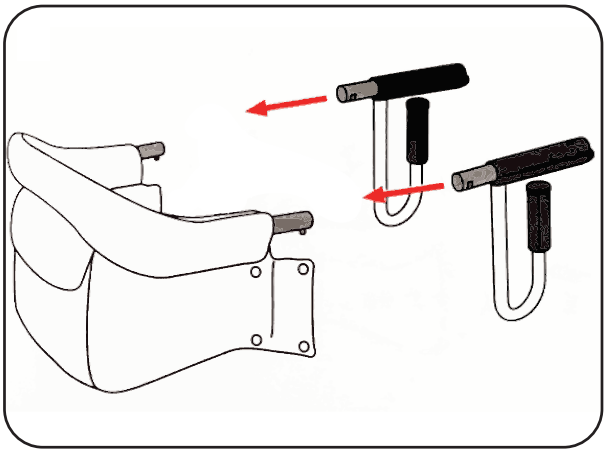

1. Låt röret från bordsstödet glida in i sätets rör

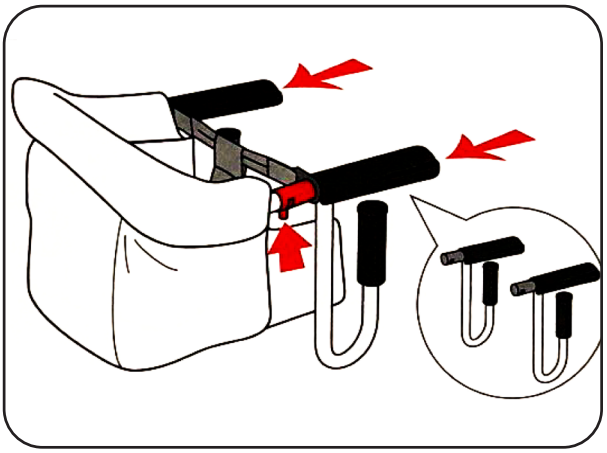

Tryck stiften inåt för att fästa stödet.

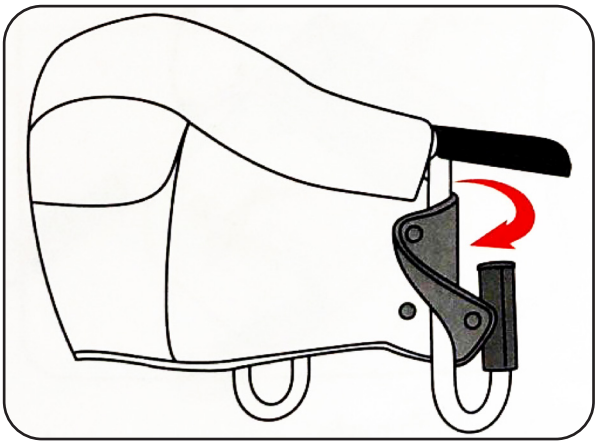

Stäng knapparna på sidorna.

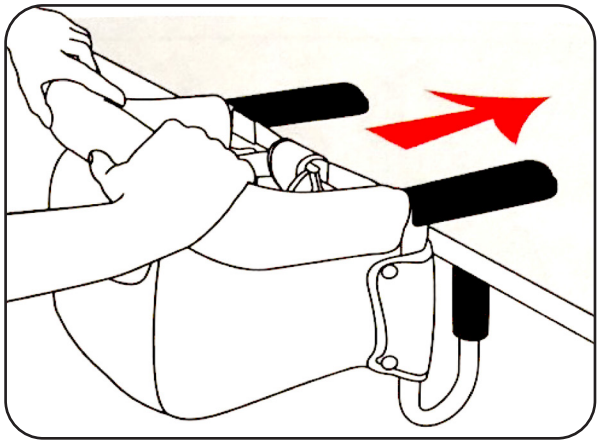

Låt stolen glida över bordet.

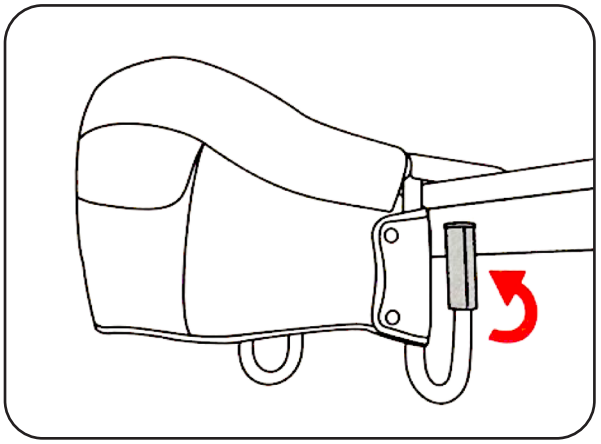

Vrid det nedre stödet tills det är fäst vid bordet.

NO

⚠ADVARSEL:

Sikkerhetsinstruksjoner:

Stoltrekket er bare egnet for barn som kan sitte selvstendig - fra ca. 6 måneder.
Stolsetet kan bare brukes opp til maks. 15 kg.
Bruk alltid sikkerhetsbeltet for å sikre barnet og systemet for å koble stolen til bordet.
Kontroller alltid stolenes sikkerhet og stabilitet før bruk.
Ikke bruk den på glassplater, løse bordplater, sammenleggbare bord, kolonnebord eller bord for campingbord. Bruk dette produktet på en flat overflate med en tykkelse på 20-85 mm.
Forsikre deg om at stolen ikke vipper når stolsetet brukes.
Ikke bruk duker eller andre gjenstander på bordet eller horisontale flater som kan påvirke dukens korrekte funksjon.
Hold stolens ramme og overflate ren og tørr.
Sjekk jevnlig festene for skruer og stram dem om nødvendig.
Ikke bruk stoltrekket hvis deler er ødelagte, skadet eller mangler.
Bruk bare erstatnings- eller reservedeler som anbefalt av produsenten, og ikke bruk fremmede deler.
Juster stoltrekket slik at barnet ikke kan dytte stolen med føttene. Dette kan føre til fall og skader.
Rengjøring og vedlikehold:

For å kunne nyte produktet lenger, anbefales regelmessig rengjøring og vedlikehold.
Fjern regelmessig smuss og rester fra stolen.
Ikke vask klærne i vaskemaskin eller tørketrommel. Følg vaskeanvisningen.
Ikke bruk kjemiske rengjøringsmidler eller blekemidler.
Avtagbare deler og tekstiler kan rengjøres med en fuktig, myk klut med varmt vann eller en mild såpeløsning.
Tørk stoltrekket på frisk luft.
La stoltrekket tørke helt før det brettes sammen og oppbevares for å forhindre muggvekst.
Oppbevar stoltrekket på et sikkert, tørt sted.
Sjekk jevnlig festene for skruer, muttere og andre festeelementer - stram dem om nødvendig eller bytt ut skruer hvis de er slitte.
Unngå direkte sollys.

Washinginstructions

Material:
100 % Polyester

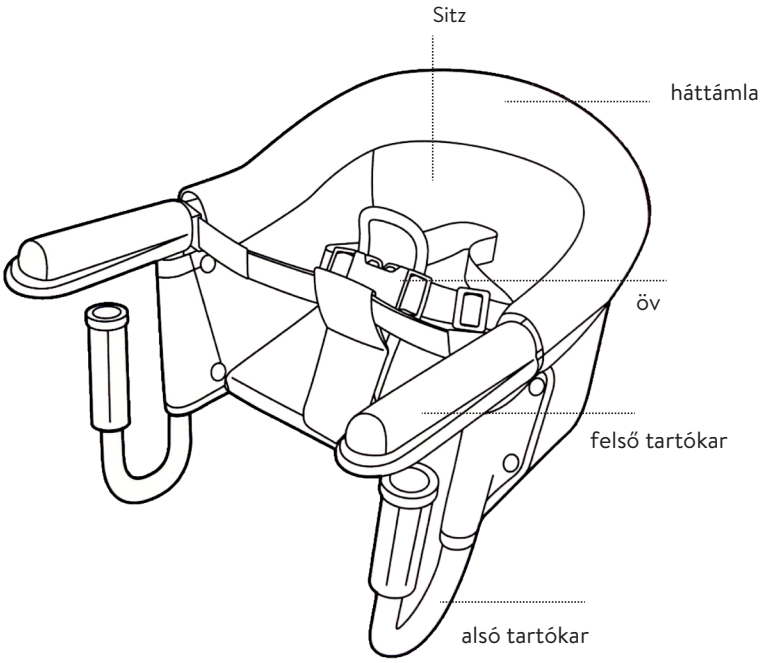

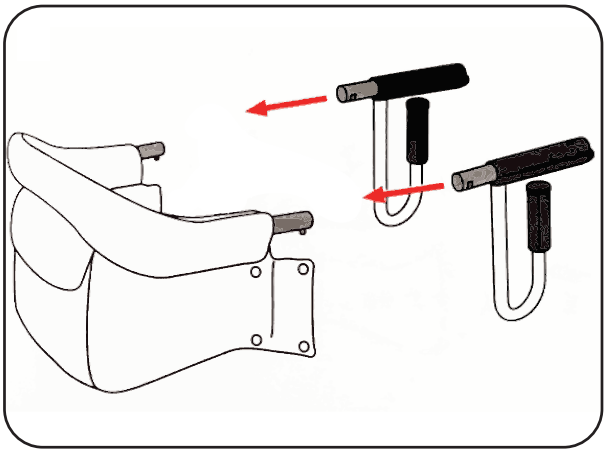

1. La røret fra bordstøtten gli inn i setets rør.

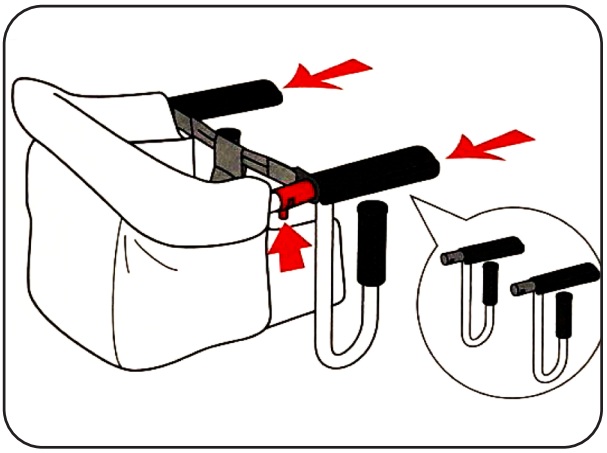

Trykk pinnen innover for å feste støtten.

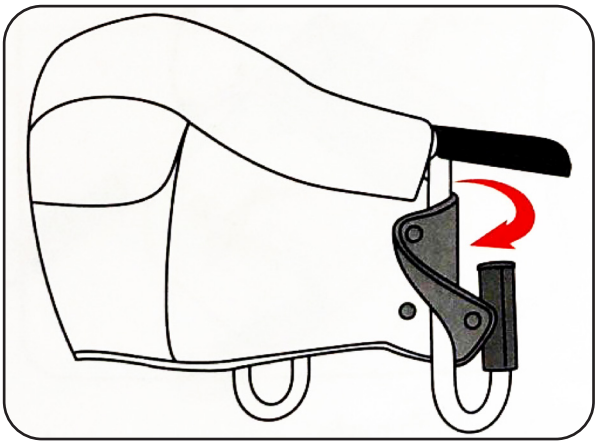

Lukk knappene på sidene.

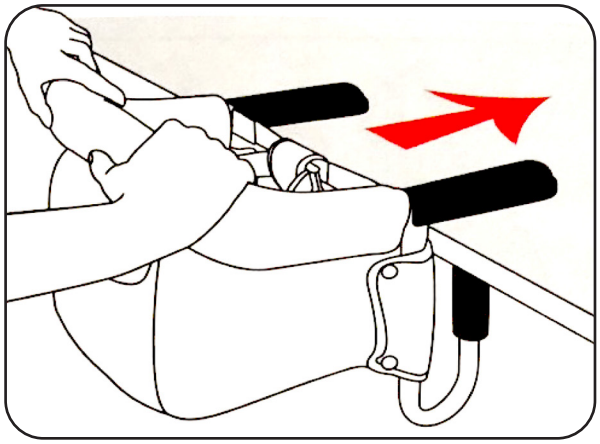

La setet glide over bordet.

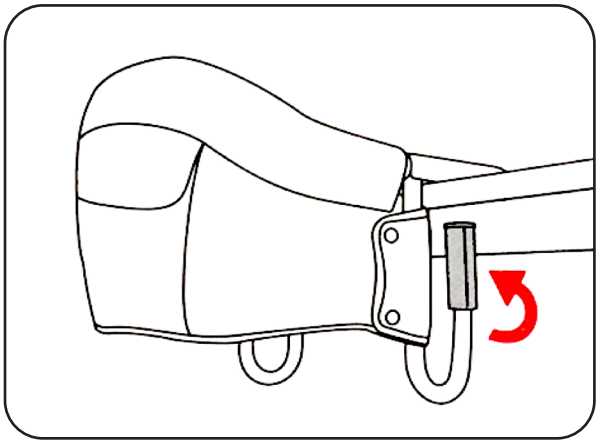

Vri den nedre støtten til den er festet til bordet.

⚠ UPOZORNĚNÍ:

Bez označení TABLECHAIR, prosím, vyčistěte před použitím. Uložte oběd na bezpečné místo. Přečtěte si a postupujte podle návodu k použití, abyste se vyvarovali zranění. NIKDY NEOPUSŤTE VAŠE DĚTE BEZ DOZORU!

BEZPEČNOSTNÍ POKYNY:
1) Stolní židlička je vhodná pouze pro děti, které mohou samostatně sedět - od přibližně 6 měsíců.
2) Stolní sedátko smí být používáno pouze do max. hmotnosti 15 kg.
3) Vždy používejte bezpečnostní pás, abyste zajistili dítě a systém připojení židličky ke stolu.
4) Před použitím vždy zkontrolujte bezpečnost a stabilitu židličky.
5) Nepoužívejte ji na skleněných deskách, volných deskách stolu, sklopných stolech, stolcích pro stoly, nočních stolech nebo stolcích. Používejte tento produkt na rovné ploše o tloušťce 20-85 mm.
6) Ujistěte se, že se židle nepřeklání, když je stolní sedátko v provozu.
7) Nepoužívejte ubrusy ani jiné předměty na stole nebo vodorovné ploše, které by mohly ovlivnit správnou funkci ubrusu.
8) Udržujte rám židle a povrch čistý a suchý.
9) Pravidelně kontrolovat upevnění šroubů a případně je utáhnout.
10) Nepoužívejte židličku, pokud jsou některé části rozbité, poškozené nebo chybějící.
11) Používejte pouze náhradní díly nebo rezervní díly doporučené výrobcem a nevyužívejte cizí díly.
12) Opravte ubrus tak, aby dítě nemohlo nohama strkat židli. To by mohlo vést k pádu a zranění.

ČIŠTĚNÍ A ÚDRŽBA:
1) Prodloužení životnosti produktu doporučujeme pravidelné čištění a údržbu.
2) Pravidelně odstraňujte nečistoty a zbytky ze židle.
3) Neperte oblečení v pračce ani nevysoušejte v sušičce. Doporučujeme dodržovat návod k praní.
5) Nepoužívejte chemické čistící prostředky ani bělící prostředky.
6) Odloučitelné díly a textilie můžete čistit vlhkým, měkkým hadříkem s teplou vodou nebo jemným roztokem mýdla.
7) Ubrus nechte vyschnout na čerstvém vzduchu.
8) Umožněte ubrusu zcela vyschnout před složením a uložením, aby se zabránilo růstu plísní.
9) Uložte ubrus na bezpečné, suché místo.
10) Pravidelně kontrolujte stabilitu šroubů, matic a dalších upevňovacích prvků - případně je utáhněte nebo vyměňte, pokud jsou opotřebené.
11) Vyvarujte se přímému slunečnímu záření.

Washinginstructions

Material:
100 % Polyester

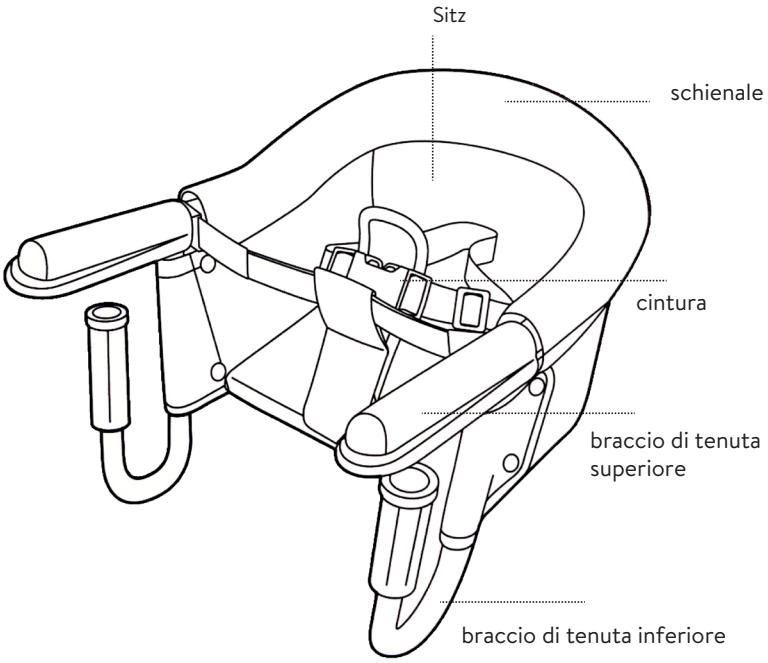

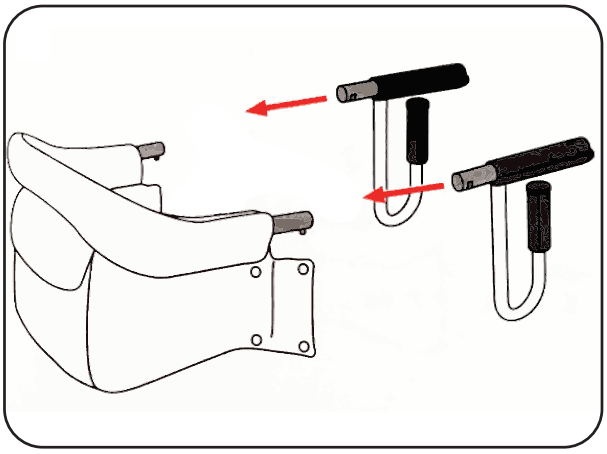

1. Nechte rouru ze stolního stojanu klouzat do roury sedadla.

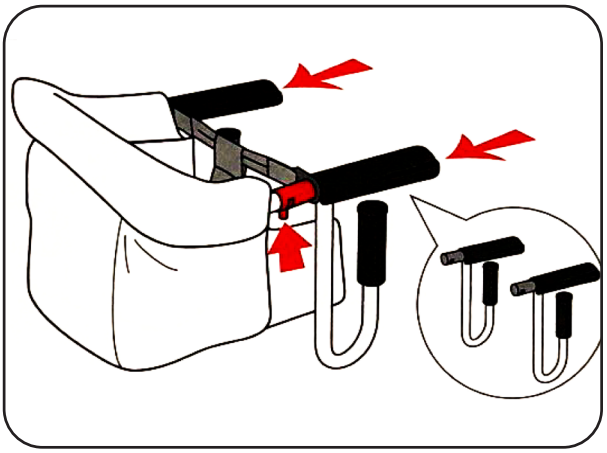

Zaťahujte kolík dovnútra, aby sa podpora upevnila..

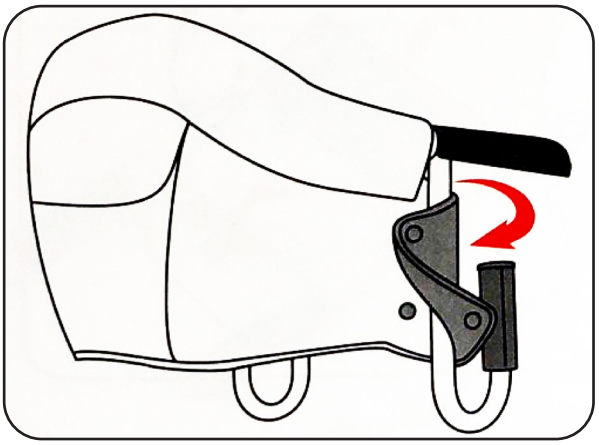

Zavřete tlačítka na bocích.

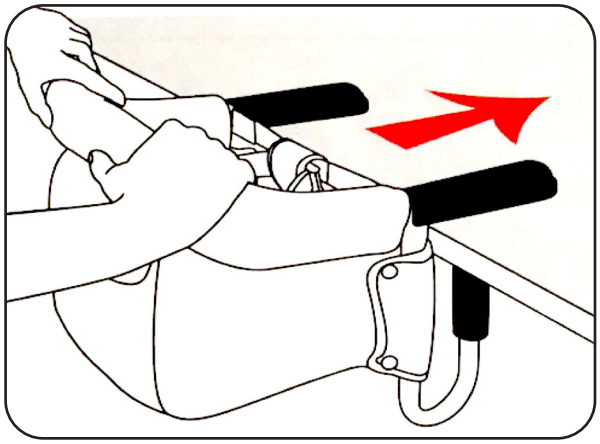

Nechte sedadlo klouzat po stole.

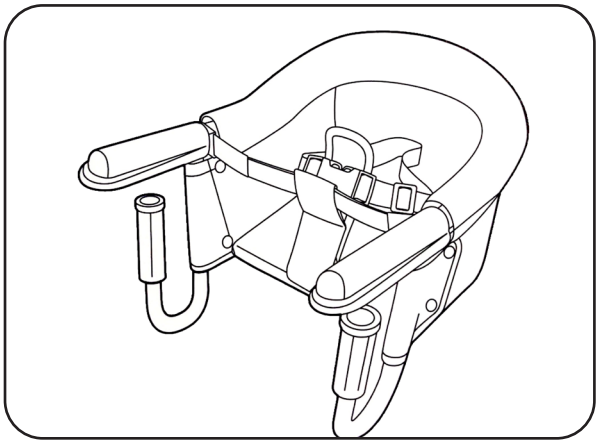

Otočte dolní nosič, dokud není připevněný ke stolu.

⚠ UPOZORNENIE:

Pred použitím, prosím, vyčistite bez označovania TABLECHAIR. Bezpečne uložte obed. Prečítajte si a dodržujte návod na použitie, aby ste predišli zraneniam. NIKDY NEZANECHÁVAJTE VAŠE DIEŤA BEZ DOZORU!

BEZPEČNOSTNÉ UPOZORNENIA:
1) Stolička je vhodná iba pre deti, ktoré môžu samostatne sedieť - od približne 6 mesiacov.
2) Stolové sedadlo smie byť používané len do max. hmotnosti 15 kg.
3) Vždy používajte bezpečnostný pás, aby ste zabezpečili dieťa a systém pripojenia stoličky k stolu.
4) Pred použitím vždy skontrolujte bezpečnosť a stabilitu stoličky.
5) Nepoužívajte ju na sklenených doskách, voľných stolových doskách, sklápacích stoloch, stoloch na stolovanie, nočných stolíkoch alebo stoloch. Používajte tento produkt na rovnej ploche s hrúbkou 20-85 mm.
6) Uistite sa, že sa stolička nepreklopi, keď je stolové sedadlo v prevádzke.
7) Nepoužívajte obrusy ani iné predmety na stole alebo vodorovnej ploche, ktoré by mohli ovplyvniť správnu funkciu obrusu.
8) Udržiavajte rám stoličky a povrch čistý a suchý.
9) Pravidelne kontrolujte upevnenie skrutiek a prípadne ich zatiahnite.
10) Nepoužívajte stoličku, ak sú niektoré časti rozbité, poškodené alebo chýbajúce.
11) Používajte iba náhradné alebo rezervné diely odporúčané výrobcom a nevyužívajte cudzie diely.
12) Opravte obrus tak, aby dieťa nemohlo nohami odstrčiť stoličku. To môže viesť k pádu a zraneniu.

ČISTENIE A ÚDRŽBA:
1) Na predĺženie životnosti produktu odporúčame pravidelné čistenie a údržbu.
2) Pravidelne odstraňujte nečistoty a zvyšky zo stoličky.
3) Neperite oblečenie v práčke ani nevysušujte v sušičke. Odporúčame dodržiavať návod na pranie.
5) Nepoužívajte chemické čistiace prostriedky ani bielidlá.
6) Odnímateľné diely a textílie môžete čistiť vlhkým, mäkkým handrčekom s teplou vodou alebo miernym roztokom mydla.
7) Obrus nechajte vyschnúť na čerstvom vzduchu.
8) Umožnite obrusu úplne vyschnúť pred zložením a uložením, aby ste zabránili rastu plesní.
9) Uložte obrus na bezpečné, suché miesto.
10) Pravidelne kontrolujte stabilitu skrutiek, matíc a ďalších upevňovacích prvkov - prípadne ich zatepnite alebo vymeníte, ak sú opotrebované.
11) Vyhnite sa priamemu slnečnému žiareniu.

Washinginstructions

Material:
100 % Polyester

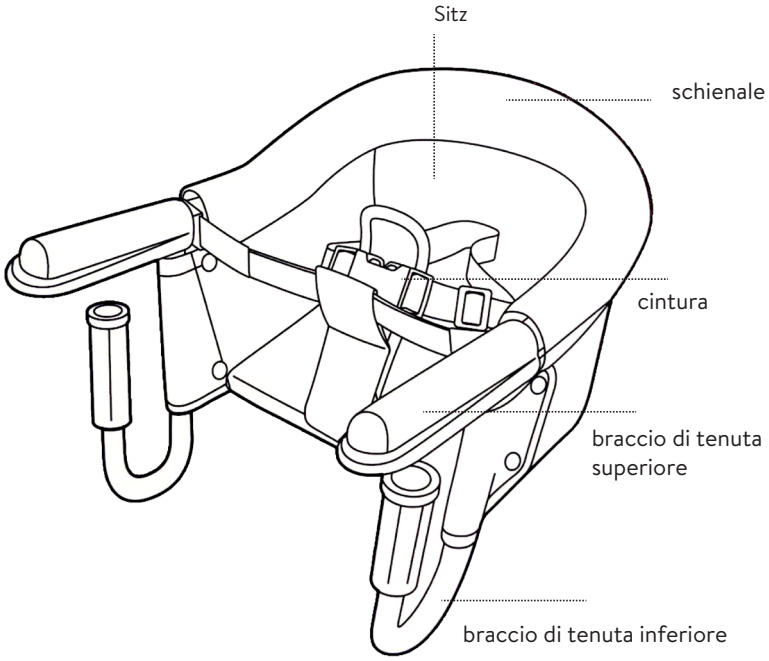

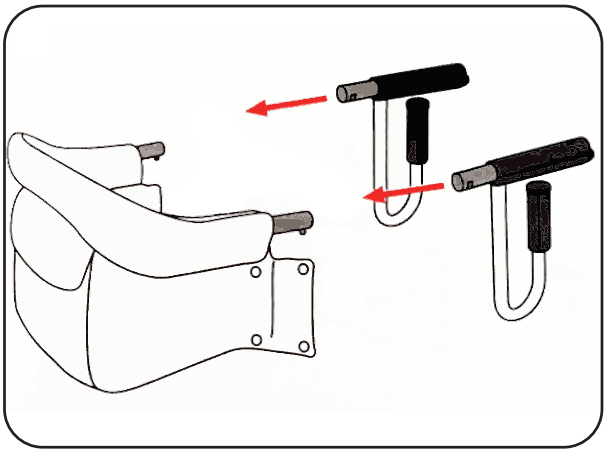

1. Nechajte rúru zo stolného stojana kĺzať do rúry sedadla

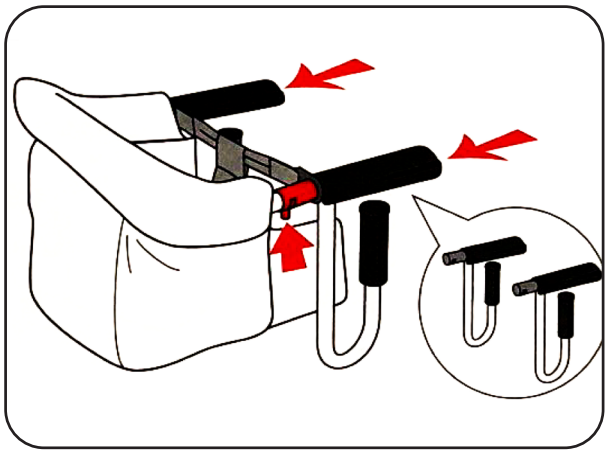

Tlačte kolík dovnútra, aby sa podpora upevnila.

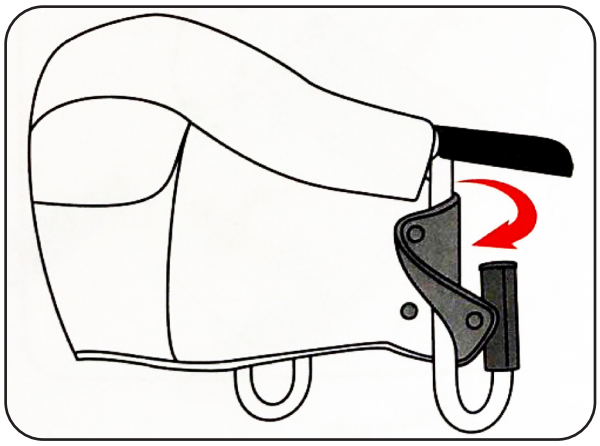

Zatvorte tlačidlá na stranách.

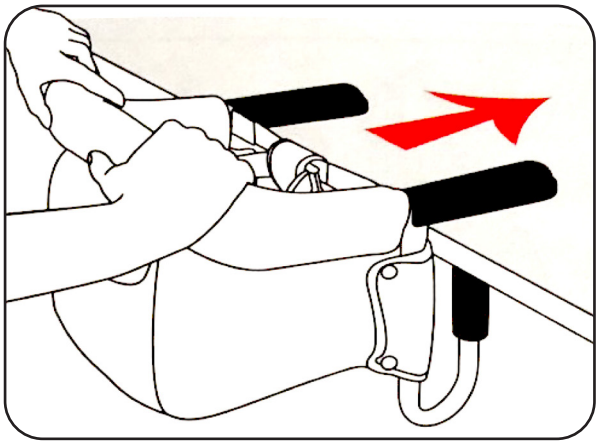

Nechajte sedadlo klznúť po stole.

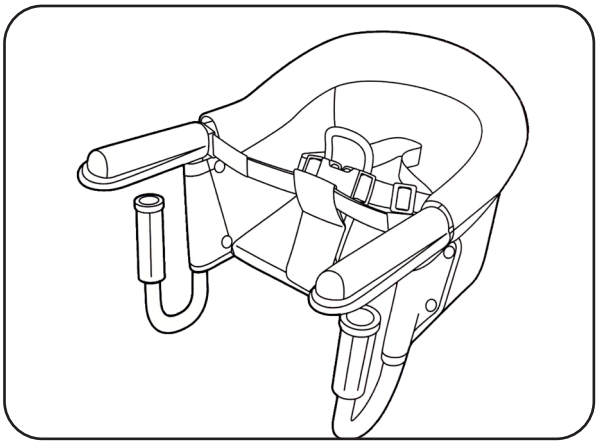

Otočte dolný nosič, kým nie je pripevnený na stôl.

Fillikid GmbH
Tiefentalweg 1, A-5303 Thalgau, Austria, info@fillikid.at
fillikid.at