1550

DE: Bedienungsanleitung | EN: manual |
SL: Navodila za uporado | HR: kula za učenje |
HU: használati útmutató | IT: torre di apprendimento |
FR: mode d'emploi | SE: bruksanvisning |
NO: bruksanvisning | CZ: návod k použití | SK: návod na obsluhu

Art.: 1550

DE: Lernturm | EN: learning tower | SL: učni stolp |
HR: krevetac | HU: tanulótorony | IT: culla del letto |
FR: tour d'apprentissage | SE: lärande torn | NO: læringstårn |
CZ: učící věž | SK: učiaca veža

MADE IN EU

Fillikid GmbH, Tiefentalweg 1, 5303 Thalgau, Austria, fillikid.at

WICHTIG! SORGFÄLTIG LESEN UND FÜR SPÄTERES NACHSCHLAGEN AUFBEWAHREN.

IMPORTANT! KEEP THESE INSTRUCTIONS FOR FUTURE REFERENCE.

POMEMBNO! PAZLJIVO PREBERITE IN HRANITE ZA NADALJNJO UPORABO.

VAŽNO! PAŽLJIVO PROČITAJTE I ZADRŽITE ZA BUDUĆE REFERENCE.

FONTOS! OLVASSA EL FIGYELMESEN, ÉS ŐRIZZE MEG KÉSŐBBI REFERENCIAKÉNT.

IMPORTANTE! LEGGERE ATTENTAMENTE E CONSERVARE PER RIFERIMENTO FUTURO.

IMPORTANT! A LIRE ATTENTIVEMENT ET À CONSERVER POUR UNE CONSULTATION ULTÉRIEURE.

VIKTIGT! LÄS NOGA OCH SPARA FÖR FRAMTIDA BRUK.

VIKTIG! LES NØYE OG OPPBEVAR FOR FREMTIDIG REFERANSE.

DŮLEŽITÉ! PEČLIVĚ SI PŘEČTĚTE A USCHOVEJTE PRO BUDOUCÍ POUŽITÍ.

DÔLEŽITÉ! POZORNE SI JU PREČÍTAJTE A USCHOVAJTE PRE BUDÚCE POUŽITIE.

1550

DE: Bestandteile I EN: Parts I SL: Komponente I HR: Komponente I HU: Alkatrészek I IT: Componenti I FR: Composants I SE: Komponenter I NO: Komponenter I CZ: Součásti I SK: Súčasti

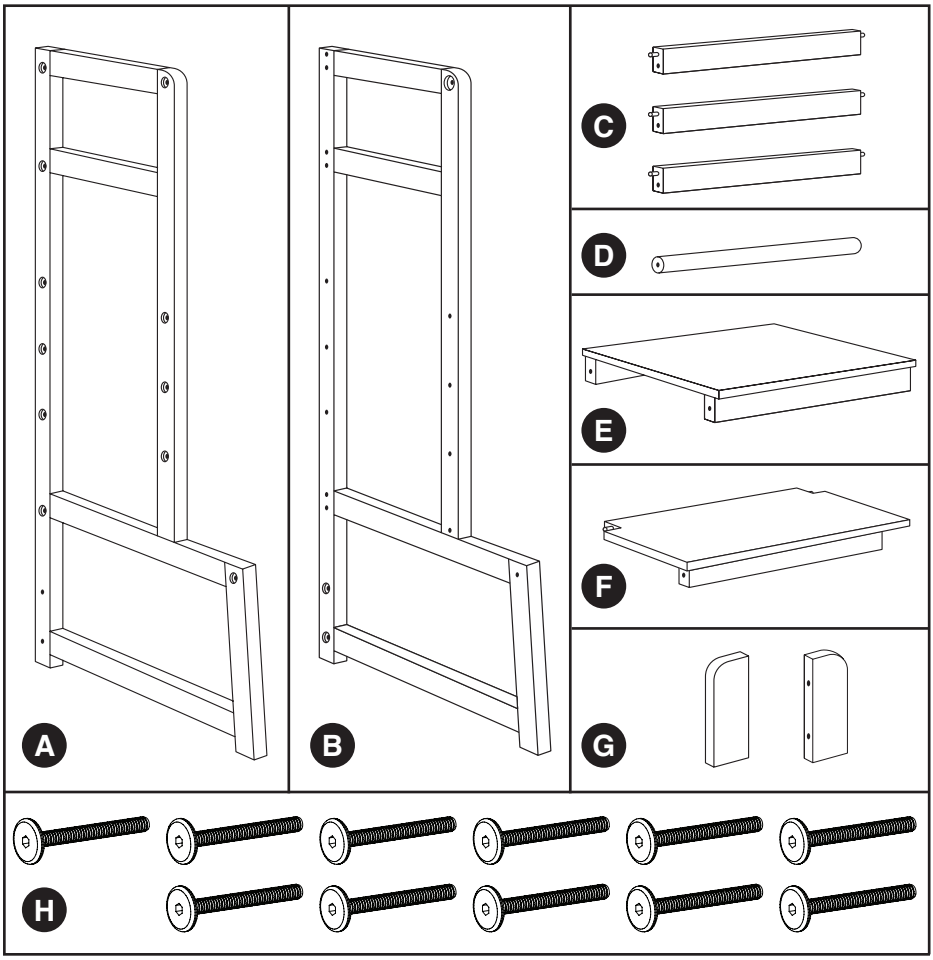

DE: Aufbau I EN: Assembly I SL: Montaža I HR: Skupština I HU: Szerelés I IT: Assemblea I FR: Montage I SE: Montering I NO: Montering I CZ: Montáž I SK: Montáž

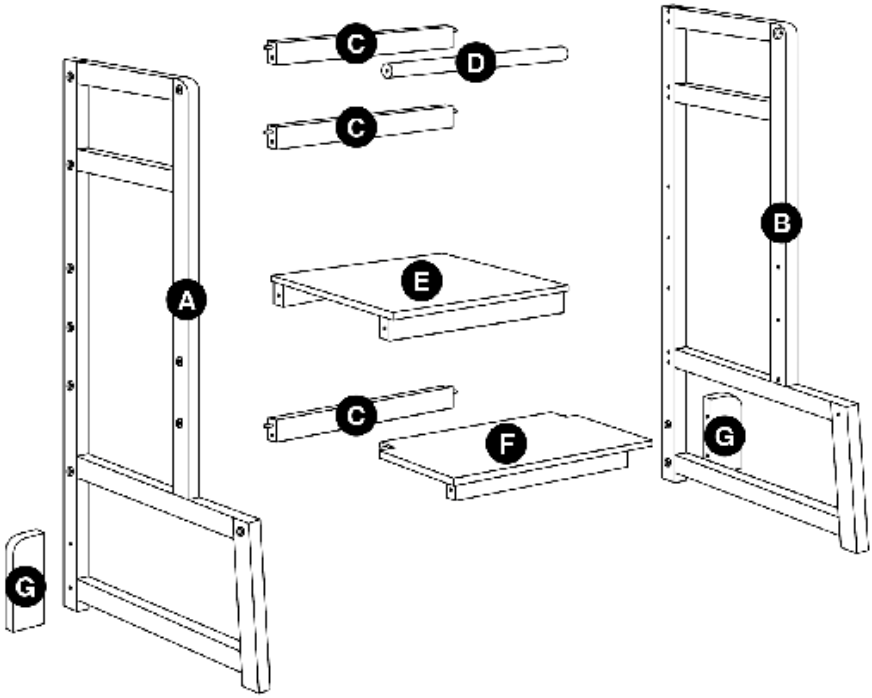

1550

DE: Aufbau I EN: Assembly I SL: Montaža I HR: Skupština I HU: Szerelés I IT: Assemblea I FR: Montage I SE: Montering I NO: Montering I CZ: Montáž I SK: Montáž

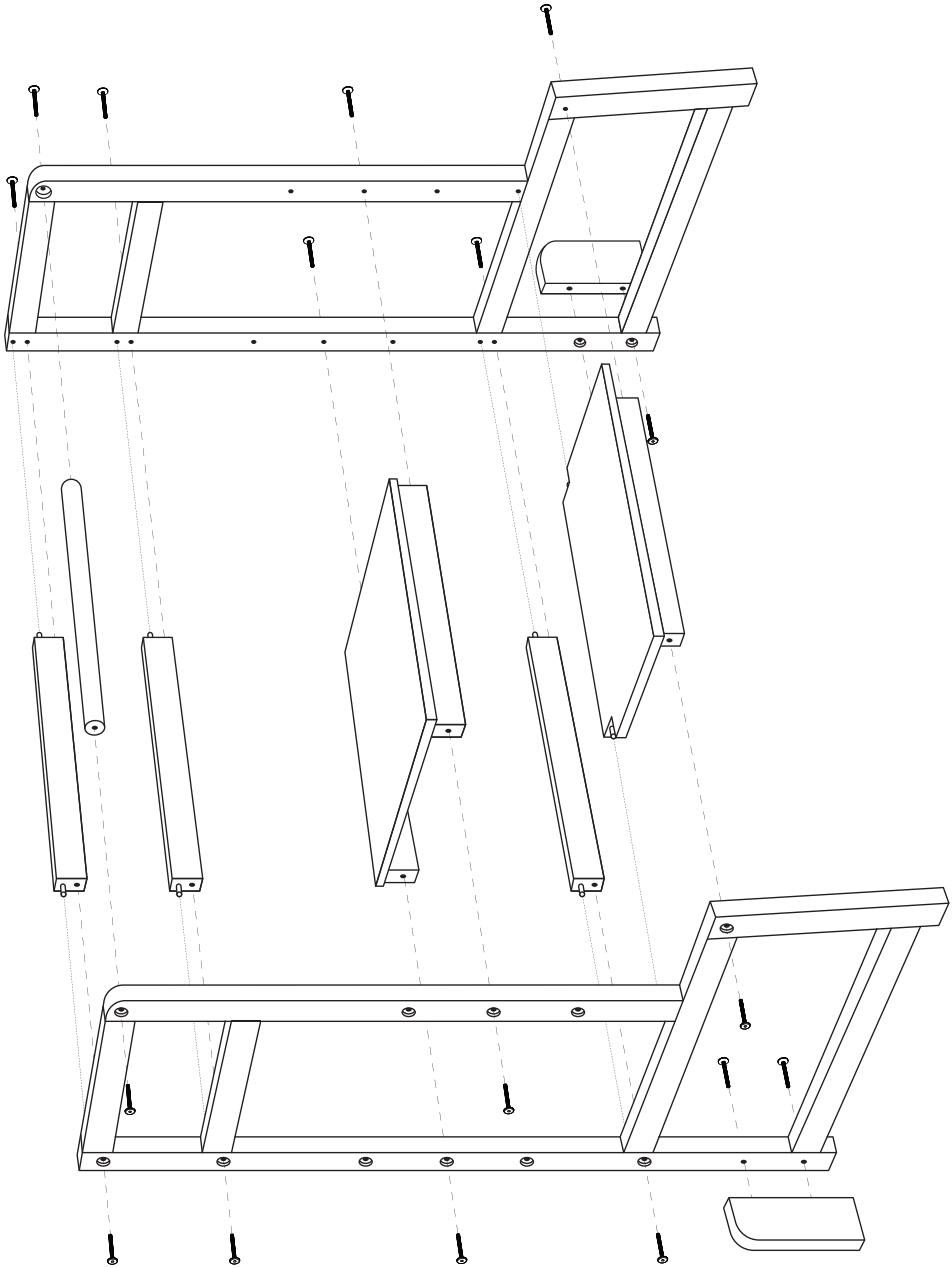

DE: Höhenverstellung | EN: Height adjustment | SL: Nastavitev višine | HR: Podešavanje visine | HU: Magasságállítás | IT: Regolazione altezza | FR: Ajustement de la hauteur | SE: Höjdjustering | NO: Høydejustering | CZ: Úprava výšky | SK: Nastavenie výšky

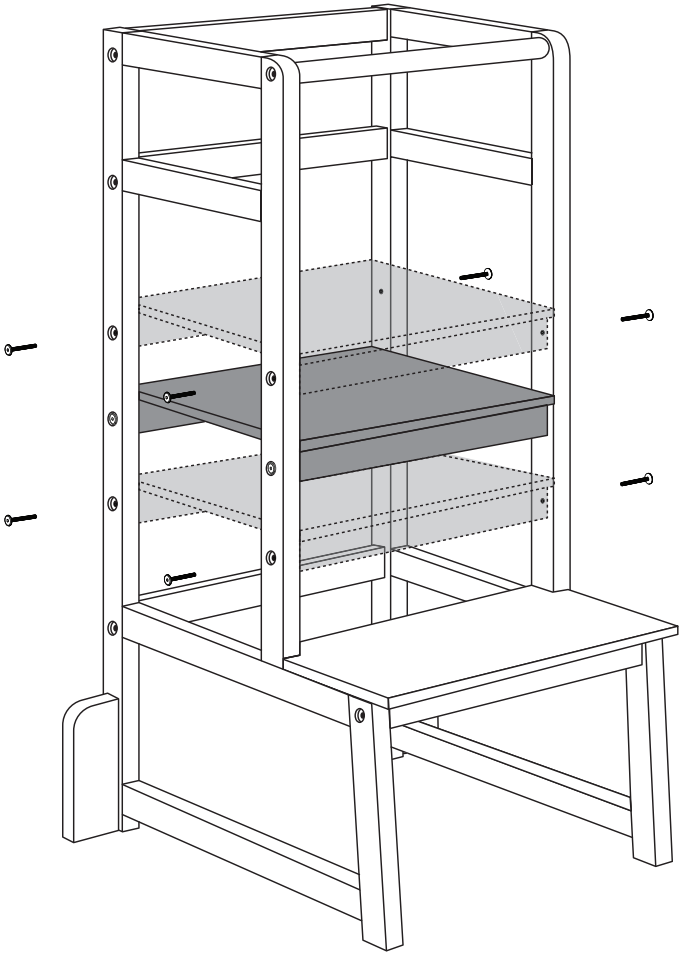

DE

ACHTUNG!

UM SCHWERE VERLETZUNGEN ODER DEN TOD DURCH STÜRZE ODER UMKIPPEN ZU VERHINDERN. BEFOLGEN SIE FOLGENDE WARNHINWEISE.

· STELLEN SIE DAS PRODUKT NIEMALS AUF EINE ERHÖHTE FLÄCHE.

· Lassen Sie das Kind NIEMALS unbeaufsichtigt.

· Halten Sie das Kind IMMER in Griffreichweite um das Kind im Falle eines Sturzes aufzufangen.

· Stellen Sie das Produkt IMMER auf eine flache, ebene Oberfläche. NIEMALS in der Nähe von Treppen aufstellen.

· Achten Sie IMMER darauf, dass dieses Gerät nicht in der Nähe von gefährlichen Gegenständen oder Geräten, wie z. B. einem Herd, aufgestellt wird.

· Montage durch einen Erwachsenen erforderlich! Erstickungsgefahr: Unmontierte Kleinteile können eine Erstickungsgefahr für Kinder darstellen. Zur Sicherheit Ihres Kindes wird empfohlen, dieses Gerät nicht zusammen mit ihrem im selbem Raum aufzubauen, da die Gefahr besteht, dass es Kleinteile aufnimmt und verschluckt.

· ENTSORGUNG DER VERPACKUNG: Werfen Sie alle Verpackungsmaterialien weg. Sie dürfen nicht als Spielzeug verwendet werden.

EN

WARNING!

TO PREVENT SERIOUS INJURY OR DEATH FROM FALLING OR TIPPING OVER. FOLLOW THESE WARNINGS.

· NEVER PLACE THE PRODUCT ON AN ELEVATED SURFACE.

· NEVER leave the child unattended.

· ALWAYS keep the child within reach to catch the child in case of a fall.

· ALWAYS place the product on a flat, level surface. NEVER place near stairs.

· ALWAYS make sure that this product is not placed near dangerous objects or appliances, such as a cooker.

· Assembly by an adult required! Choking hazard: Unassembled small parts may pose a choking hazard to children. For your child's safety, it is recommended that you do not assemble this appliance with your child in the same room, as there is a risk that your child may pick up small parts and swallow them.

· DISPOSAL OF PACKAGING: Throw away all packing materials. They must not be used as toys.

SL

Pozor!

DA PREPREČITE RESNE POŠKODBE ALI SMRT ZARADI PADCA ALI PREVRNITVE. UPOŠTEVAJTE TA OPOZORILA.

· IZDELKA NIKOLI NE POSTAVLJAJTE NA DVIGNJENO POVRŠINO.

· Otroka NIKOLI ne puščajte brez nadzora.

· VEDNO imejte otroka na dosegu roke, da ga lahko v primeru padca ujamete.

· Izdelek vedno postavite na ravno in vodoravno površino. NIKOLI ne postavljajte v bližino stopnic.

· VEDNO se prepričajte, da ta izdelek ni nameščen v bližini nevarnih predmetov ali naprav, na primer štedilnika.

· Sestavljanje s strani odrasle osebe je potrebno! Nevarnost zadušitve: Nesestavljeni majhni deli lahko predstavljajo nevarnost zadušitve za otroke. Gyermeke biztonsága érdekében nem tanácsos ezt a terméket úgy összeszerelni, miközben a gyermek ugyanabban a szobában van, mivel fennáll annak veszélye, hogy a gyermek felkap kis alkatrészeket amiktől megfulladhat.

· ODSTRANITEV EMBALAŽE: Zavrzite ves embalažni material. Ne smejo se uporabljati kot igrače.

HR

Oprez!

DA SPREČITE TEŠKE OZLJEDE ILI SMRT OD PADANJA ILI PREVRTANJA. POŠTUJTE SLJEDEĆA UPOZORENJA.

· NIKADA NE POSTAVLJAJTE PROIZVOD NA Uzvišenu površinu.

· NIKADA ne ostavljajte dijete bez nadzora.

· UVIJEK držite dijete na dohvat ruke kako biste ga uhvatili u slučaju pada.

· UVIJEK postavite proizvod na ravnu, ravnu površinu. NIKADA ga ne postavljajte blizu stepenica.

· UVIJEK držite ovaj uređaj podalje od opasnih predmeta ili uređaja, kao npr B. postavljena je peć.

· Potrebna montaža od strane odrasle osobe! Opasnost od gušenja: nesastavljeni mali dijelovi mogu predstavljati opasnost od gušenja za djecu. Radi sigurnosti vašeg djeteta, preporučamo da ovaj uređaj ne postavljate u istoj prostoriji u kojoj je vaša, jer postoji opasnost da bi mogao pokupiti i progutati male dijelove.

· ODLAGANJE PAKIRANJA: Bacite sav materijal za pakiranje. Ne smiju se koristiti kao igračke.

HU

FIGYELMEZTETÉS!

A LEESÉS VAGY FELBORULÁS MIATTI SÚLYOS SÉRÜLÉS VAGY HALÁL ELKERÜLÉSE ÉRDEKÉBEN. VEGYE FIGYELEMBE AZ ALÁBBI FIGYELMEZTETÉSEKET.

- SOHA NE HELYEZZE A TERMÉKET MEGEMELT FELÜLETRE.

- Soha ne hagyja felügyelet nélkül a gyermeket.

- MINDIG tartsa a gyermeket elérhető közelségben, hogy esés esetén elkaphassa.

- MINDIG sík, vízszintes felületre helyezze a terméket. SOHA ne helyezze lépcsők közelébe.

- MINDIG tartsa ezt a terméket veszélyes tárgyaktól vagy készülékektől, mint például egy tűzhely, távol.

- Felnőtt általi összeszerelés szükséges! Az apró, felszereletlen alkatrészek fulladásveszélyt jelenthetnek a gyermekek számára. Gyermeke biztonsága érdekében nem tanácsos ezt a készüléket gyermeke készülékével egy helyiségben felszerelni, mivel fennáll a kis alkatrészek beakadásának és megfulladásának veszélye.

- A CSOMAGOLÓNYAGOK ÁRTALMATLANÍTÁSA: A csomagolóanyagokat hulladékként ki kell dobni. Ezeket tilos játékként használni.

FR

DANGER!

POUR ÉVITER DES BLESSURES GRAVES OU LA MORT DUES À UNE CHUTE OU UN BASCULEMENT. TENEZ COMPTE DES AVERTISSEMENTS CI-DESSOUS.

· NE JAMAIS PLACER LE PRODUIT SUR UNE SURFACE ÉLEVÉE.

· NE JAMAIS laisser l'enfant sans surveillance.

· Gardez TOUJOURS l'enfant à portée de main pour le rattraper en cas de chute.

· Placez TOUJOURS le produit sur une surface plane et de niveau. NE JAMAIS placer près des escaliers.

· Tenez TOUJOURS cet appareil à l'écart d'objets ou d'appareils dangereux tels que B. un poêle est placé.

· Assemblage requis par un adulte ! Risque d'étouffement : Les petites pièces non assemblées peuvent présenter un risque d'étouffement pour les enfants. Pour la sécurité de votre enfant, il est déconseillé d'installer cet appareil avec le sien dans la même pièce car il y a un risque d'accrochage et d'étouffement avec de petites pièces.

· ÉLIMINATION DE L'EMBALLAGE : jeter tous les matériaux d'emballage. Ils ne doivent pas être utilisés comme jouets.

SE

FARA!

FÖR ATT FÖRHINDRA ALLVARLIGA SKADA ELLER DÖDSFALL FRÅN ATT FALLA ELLER VÄLTA. FÖLJ VARNINGARNA NEDAN.

· PLACERA ALDRIG PRODUKTEN PÅ EN HÖJD YTA.

· Lämna ALDRIG barnet utan tillsyn.

· Håll ALLTID barnet inom räckhåll för att fånga barnet vid ett fall.

· Placera ALLTID produkten på en plan, jämn yta. Placera ALDRIG nära trappor.

· Håll ALLTID denna enhet borta från farliga föremål eller enheter som t.ex B. en spis placeras.

· Montering krävs av en vuxen! Kvävningsrisk: Omonterade smådelar kan utgöra en kvävningsrisk för barn. För ditt barns säkerhet rekommenderas det att du inte ställer upp den här enheten med deras i samma rum eftersom det finns risk för att smådelar plockas upp och kvävs.

· KASSERING AV FÖRPACKNING: Kassera allt förpackningsmaterial. De får inte användas som leksaker.

NO

FARE!

FOR Å FORHINDRE ALVORLIG SKADE ELLER DØD FRA FALL ELLER VITI. FØLG ADVARSLENE NEDENFOR.

· PLASSER ALDRI PRODUKTET PÅ EN HØYET OVERFLATE.

· La ALDRI barnet være uten tilsyn.

· Hold ALLTID barnet innen rekkevidde for å fange barnet ved et fall.

· Plasser ALLTID produktet på en flat, jevn overflate. ALDRI plasser i nærheten av trapper.

· Hold ALLTID denne enheten unna farlige gjenstander eller enheter som f.eks B. en komfyr er plassert.

· Montering kreves av en voksen! Kvelningsfare: Umonterte smådeler kan utgjøre en kvelningsfare for barn. Av hensyn til barnets sikkerhet anbefales det å ikke sette opp denne enheten med deres i samme rom, da det er fare for å plukke opp og kvele små deler.

· AVHENDING AV EMBALLASJE: Kast alt emballasjemateriale. De må ikke brukes som leker.

CZ

NEBEZPEČÍ!

ABY SE ZABRÁNILO VÁŽNÉMU ZRANĚNÍ NEBO SMRTI PÁDEM NEBO PŘEKLÁPENÍM. DBEJTE NÍŽE UVEDENÝCH VAROVÁNÍ.

· NIKDY NEUMÍSŤUJTE VÝROBEK NA VYZVEDNUTÝ POVRCH.

· NIKDY nenechávejte dítě bez dozoru.

· VŽDY mějte dítě na dosah, aby ho v případě pádu zachytilo.

· VŽDY umístěte výrobek na rovný, rovný povrch. NIKDY neumisťujte do blízkosti schodů.

· VŽDY udržujte toto zařízení mimo dosah nebezpečných předmětů nebo zařízení, jako jsou např B. jsou umístěna kamna.

· Montáž vyžaduje dospělá osoba! Nebezpečí udušení: Nesmontované malé části mohou pro děti představovat nebezpečí udušení. Pro bezpečnost vašeho dítěte se doporučuje, aby se toto zařízení nenastavovalo s jejich dítětem ve stejné místnosti, protože hrozí nebezpečí uchopení a udušení malými částmi.

· LIKVIDACE OBALU: Zlikvidujte veškerý obalový materiál. Nesmí se používat jako hračky.

SK

NEBEZPEČENSTVO!

ABY SA ZABRÁNIL VÁŽNEMU ZRANENIU ALEBO SMRTI PÁDOM ALEBO PREKLÁTENÍM. DBAJTE NA NIŽŠIE UVEDENÉ UPOZORNENIA.

· NIKDY NEUMIESTŇUJTE VÝROBOK NA VYVÝŠENÝ POVRCH.

· NIKDY nenechávajte dieťa bez dozoru.

· VŽDY majte dieťa na dosah, aby ho v prípade pádu zachytilo.

· Výrobok VŽDY položte na rovný, rovný povrch. NIKDY neumiestňujte v blízkosti schodov.

· VŽDY držte toto zariadenie mimo dosahu nebezpečných predmetov alebo zariadení ako napr B. je umiestnený sporák.

· Montáž vyžaduje dospelá osoba! Nebezpečenstvo udusenia: Nezmontované malé časti môžu pre deti predstavovať nebezpečenstvo udusenia. Pre bezpečnosť vášho dieťaťa sa odporúča neumiestňovať toto zariadenie s ich dieťaťom v tej istej miestnosti, pretože hrozí riziko nabratia a udusenia malými časťami.

· LIKVIDÁCIA OBALU: Zlikvidujte všetky obalové materiály. Nesmú sa používať ako hračky.

Fillikid GmbH,
Tiefentalweg 1,
5303 Thalgau
www.fillikid.at | info@fillikid.at

MADE IN EU